SHARING COMPETENCE

Pfannenberg
ELEKTROTECHNIK FÜR DIE INDUSTRIE

Planungs- und Projektierungshilfe zur effizienten Brandalarmierung mit der Blitzleuchte PYRA PY X-S, klare Haube gemäß EN 54-23

Die PYRA X-S ist gemäß der Kategorie „O“ zugelassen

Das bedeutet, dass die Blitzleuchte in unterschiedlichsten Ausrichtungen montiert werden darf.

Die PYRA X-S hat hinsichtlich der seitlichen Abstrahlung unterschiedliche Signalisierungsreichweiten!

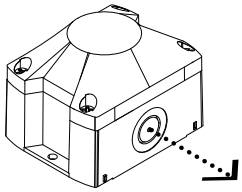

An der Seite mit **einem** Kabelausbruch beträgt die Reichweite 6,6 m.

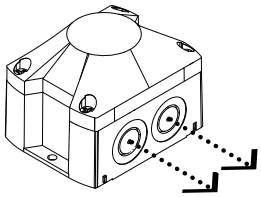

An der Seite mit **zwei** Kabelausbrüchen beträgt die Reichweite 4,5 m.

Bitte beachten Sie dies bei der Ausrichtung der Leuchte während der Planung und der Montage.

Die nachfolgenden Bilder zeigen die maximalen Reichweiten der PYRA

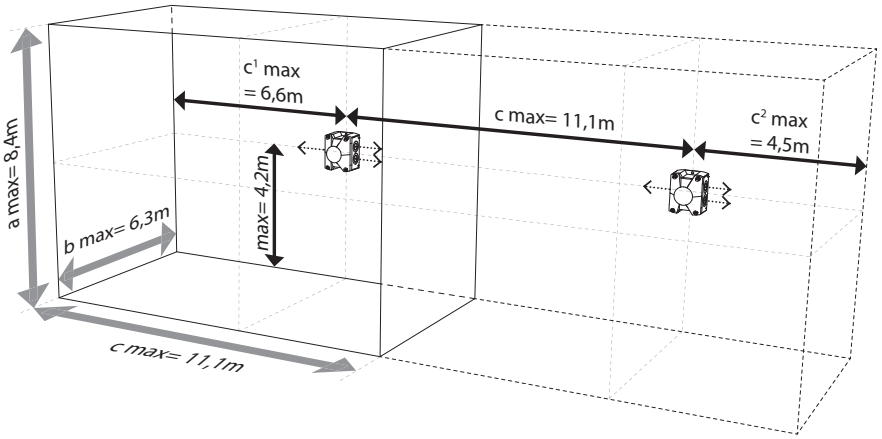

Signalisierungsreichweiten der PYRA Blitzleuchte PY X-S, 24 V DC, klare Haube, am Beispiel einer **Wandmontage**

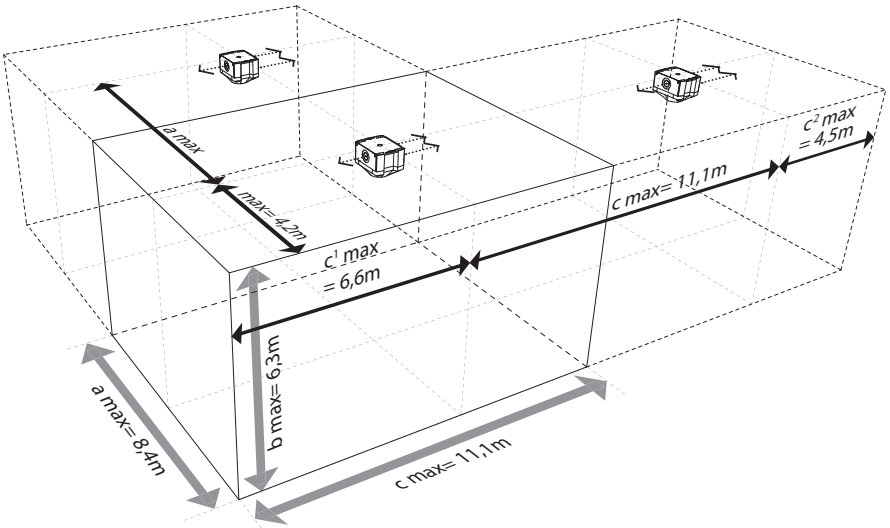

Signalisierungsreichweiten der PYRA Blitzleuchte PY X-S, 24 V DC, klare Haube, am Beispiel einer **Deckenmontage**

Praktische Umsetzung:
Die Signalisierungsbereiche der Signalgeber werden so oft aneinander gereiht, bis der zu alarmierende Bereich abgedeckt ist.

SHARING COMPETENCE

Pfannenberg
ELEKTROTECHNIK FÜR DIE INDUSTRIE

Planungs- und Projektierungshilfe zur effizienten Brandalarmierung mit dem Blitzschallgeber PATROL PA X 1-05, klare Haube gemäß EN 54-23

Der PA X 1-05 ist gemäß der Kategorie „O“ zugelassen

Das bedeutet, dass der Blitzschallgeber in unterschiedlichsten Ausrichtungen montiert werden darf.

Die nachfolgenden Bilder zeigen die maximalen Reichweiten des PATROL Blitzschallgebers

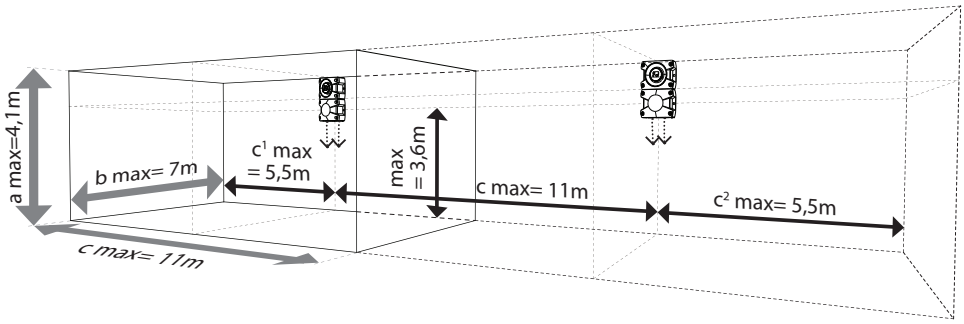

Signalisierungsreichweiten des PATROL Blitzschallgebers PA X 1-05, 24 V DC, klare Haube, am Beispiel einer **Wandmontage**

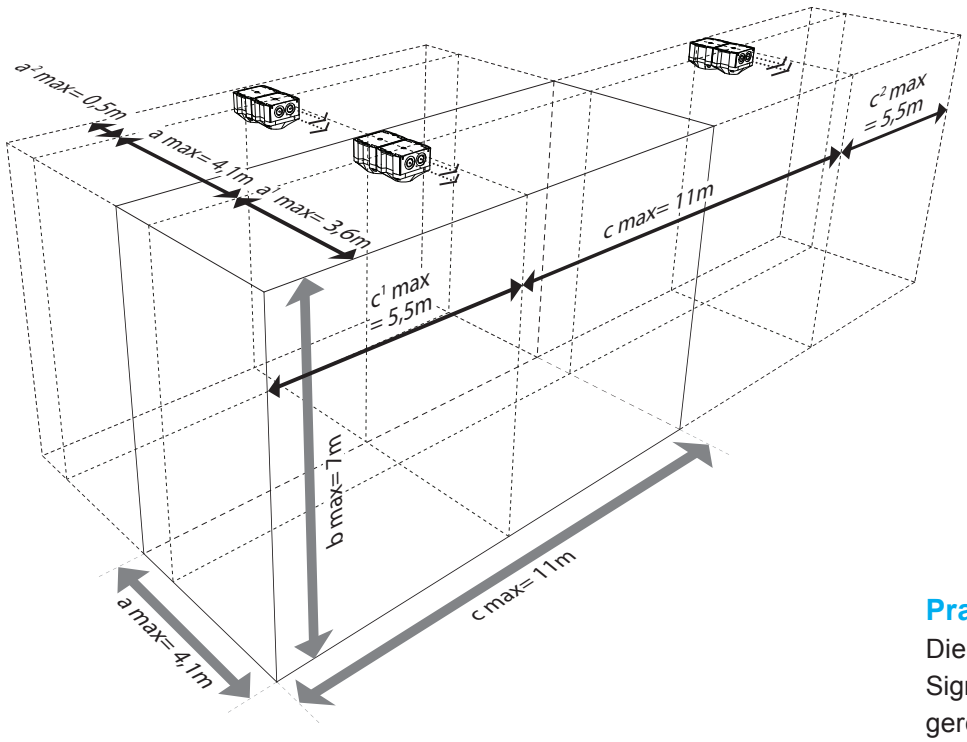

Signalisierungsreichweiten des PATROL Blitzschallgebers PA X 1-05, 24 V DC, klare Haube, am Beispiel einer **Deckenmontage**

Praktische Umsetzung:
Die Signalisierungsbereiche der Signalgeber werden so oft aneinander gereiht, bis der zu alarmierende Bereich abgedeckt ist.