Инструкция по установке и эксплуатации мигающих огней Quadro -R

1. Технические данные

Тип защиты	IP66 (EN 60529)
Класс защиты	II
Ударопрочность	IK 08 (EN 50102)
Кабельный ввод	2x M20
Вес	0,6 kg
Материал	Поликарбонат/Polycarbonat (PC)
Ном.напряжение	230V
Диапазон рабочего напряжения	205 – 253V
Частота	50 / 60 Hz
Потребление тока	I_{rms} 85mA $I_{max\ eff}$ 200mA (между миганиями)
Частота мигания	23 – 27 flashes/min
Задержка после включения	ca. 3s +x (x= 0s – 2,7s изменяется/ variable)
Энергия импульса	10 Joule
Рабочий цикл	100%
Срок службы	После 10.000.000 миганий еще ок. 70% свечения
Рабочая температура	-40°C ... +55°C

2. Применение и функция

Мигающие огни Quadro-R используются для обязательного и искусственного освещения зданий и других объектов внутри и вне помещения. Они издают нерегулярные вспышки с энергией импульса 10 Джоулей. **Внимание:** чтобы сохранить зрение, не смотрите продолжительное время на мигающие огни.
Мигающие огни предназначены для использования как в помещении, так и вне помещений. Агрессивные условия окружения, ливень и роса не повреждают эти устройства. Допускается покрывание внутренней поверхности росой.

3. Монтаж

Мигающие огни закрепляются на монтажной поверхности преимущественно винтами или подобными крепежными устройствами.
При установке используются отверстия в корпусе или прилагаемые фиксаторы. Монтажное положение может быть любым.

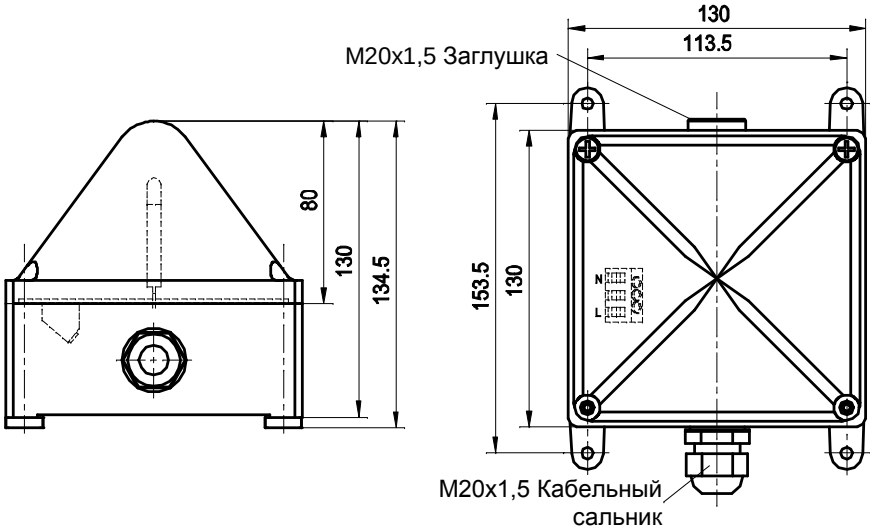

4. Ввод в эксплуатацию

Электрическое подключение может выполнять только уполномоченный персонал. При открывании корпуса следует убедиться, что огни не находятся под напряжением.
Перед тем как открыть устройство, нужно выждать 15 минут после отключения питания.
Открутив винты с крестообразным шлицем, можно снять колпак вверх.
При установке необходимо следить, чтобы соединительный провод был защищен от перемещения и перекручивания. Пожалуйста, учтите: Эти устройства не являются переносным оборудованием.
Чтобы обеспечить тип защиты IP66, следует использовать кабельные сальники только с соответствующим типом защиты и правильно их устанавливать.

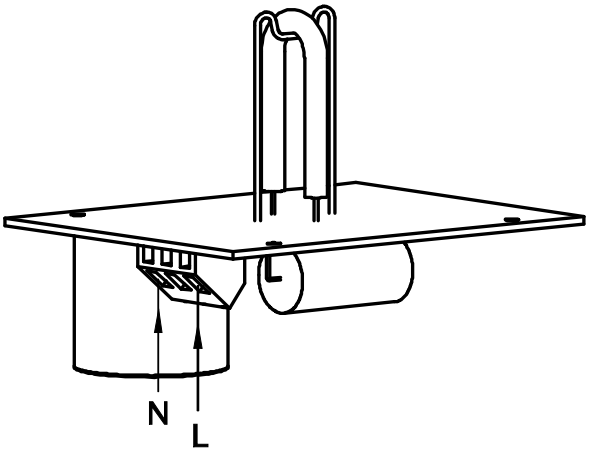

После того как подключено рабочее напряжение, установлен и закреплен корпус, мигающий огонь готов к использованию. При помощи последующего испытания проверить безупречность работы устройства.

5. Обслуживание, сервис, приобретение запасных частей

Мигающие огни не требуют постоянного технического обслуживания.
Колпак из поликарбоната можно чистить только водой вручную.
Ремонтные работы принципиально выполняются на производстве. В качестве запасных частей можно использовать только оригинальные, выполнять замену должен только специалист, имеющий соответствующую квалификацию.

Pfannenberg
ELECTRO-TECHNOLOGY FOR INDUSTRY
Pfannenberg GmbH
Werner-Witt-Straße 1 · D- 21035 Hamburg 1
Tel.: +49/ (0)40/ 734 12-0 · Fax: +49/ (0)40/ 734 12-101
technical.support @pfannenberg.com
http://www.pfannenberg.com

085501848
11/2007
Сохраняется право на технические изменения с целью модернизации