DTS 3661C (NEMA 3R/4) | DTS 3681C (NEMA 4/4X)
ОХАЖДАЮЩИЕ УСТРОЙСТВА 7200 W

- подходят для применения на предприятиях пищевой промышленности, а также для уличной установки;
- высокая степень защиты IP 56, простота технического обслуживания;
- сохраняет герметичность корпуса в соответствии с UL-тестом NEMA тип 3R/4;
- NEMA 3R/4 (DTS 3661C) стальной корпус с порошковым покрытием;
- NEMA 4/4X (DTS 3681C) корпус из нержавеющей стали;
- большое расстояние между впускным и выпускным вентиляторами и максимальная циркуляция воздуха предотвращают появление точек локального перегрева;
- встроенная система испарения конденсата

навесной монтаж | NEMA 4/4X | NEMA 3R/4 | большое расстояние вход/выход | NEMA 4/4X | UL-certified

ПРОДУКТ		DTS 3661C (NEMA 3R/4)	DTS 3681C (NEMA 4/4X)	
ЗАКАЗНОЙ НОМЕР	SC	13384036355	13384036158	Единица
ДАННЫЕ				
Номинальное напряжение ±10 %		AC 50 | 60		Гц
		400 | 460 3~		В
Мощность охлаждения согласно EN 14511	A35/A35	7200		Вт
	A35/A50	3800		
Потребление мощности	A35/A35	1769		
Потребление тока	A35/A35	5,18		А
Свободная подача воздуха	внутренний	1381		м³/ч
	внешний	2169		
Предохранитель T		10		А
Вид подключения		Штекерное соединение с разъёмом в комплекте		
Уровень звука в согласно EN ISO 3741		< 81		дБ (A)
Вес (без упаковки)		106,5		кг
Температура окружающей среды	SC	– 4 … + 55 | + 20… + 131		°C | °F
	LP	TBA		
Диапазон настройки (регулируемый)		+ 25 … + 45 | + 77 … + 113; заводская установка + 35 | + 95		
Хладагент	R134a	450		г
Рабочий цикл		100		%
Удаление конденсата		встроенная система испарения конденсата с защитой от переполнения		
Степень защиты согласно NEMA	3R/4	для оборудования в шкафу, при эксплуатации согласно предписанию	–	
	4/4X	–	для оборудования в шкафу, при эксплуатации согласно предписанию	
	1	для оборудования в шкафу, при эксплуатации согласно предписанию		
Конструкция	корпус	оцинкованная сталь	оцинкованная сталь	
	кожух	оцинкованный | электростатическое порошковое покрытие (200 °C)	нержавеющая сталь 304	
Цвет		RAL 7035	–	

АКСЕССУАРЫ	Кол-во	ЗАКАЗНОЙ НОМЕР
Емкость для сбора конденсата	1	18314000100

Для получения дополнительных моделей, опций, параметров напряжения посетите www.pfannenberg.com или свяжитесь с нами напрямую

Рабочая характеристика

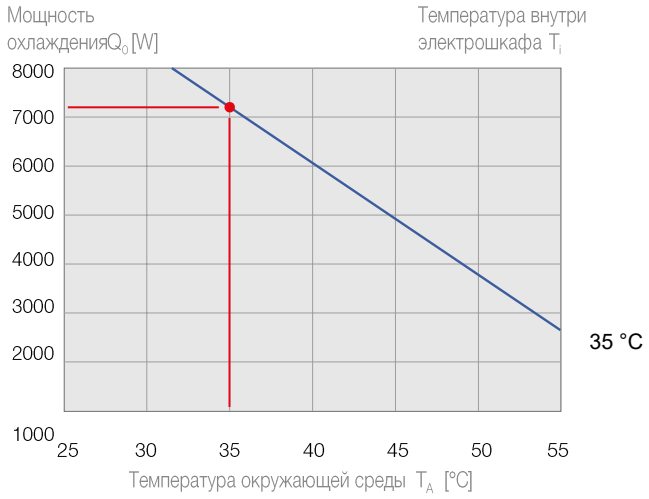

Размеры

	X	Y	Z	A	B	C	D	E	F	G	H	I	J	K	L	M
мм	400	1452	500	610	325	160	310	12,5	216	280	26	350	175	280	340	20

Монтажные отверстия Ø 8 мм
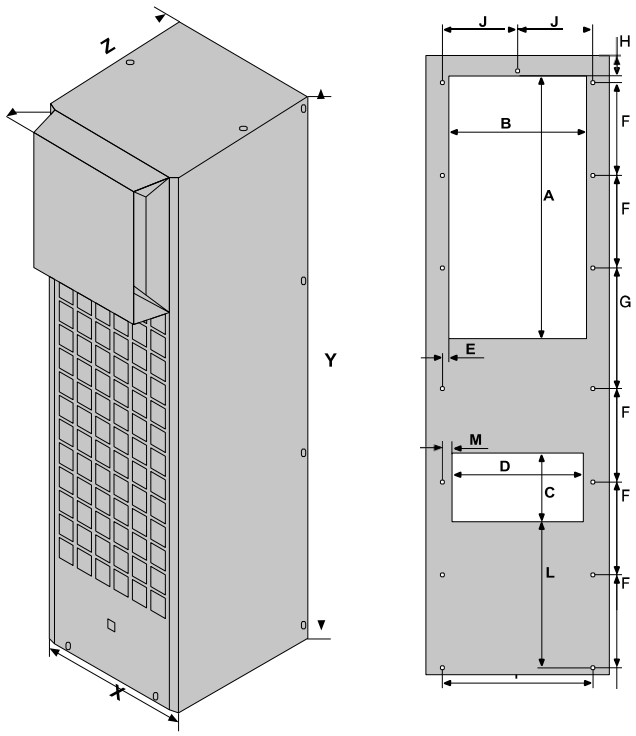
DTS 3661C | DTS 3681C