DTI/DTS 9041
ОХЛАЖДАЮЩИЕ УСТРОЙСТВА 790–870 Вт

DTI: для частично углубленной установки на дверь или стенку шкафа
DTS: для навесной установки на стенки и двери шкафа

- применение при ширине дверцы от 400 мм и более
- большое расстояние между впускным и выпускным вентиляторами и, соответственно, максимальная циркуляция воздуха, предотвращают появление точек локального перегрева
- встроенный контакт сигнализации об ошибке и встроенный дверной контакт
- опционально поставляется со встроенной системой испарения конденсата
- DTI – быстрый монтаж без сверления и приклеивания уплотнителя

ПРОДУКТ		DTI 9041 I DTS 9041			
ЗАКАЗНОЙ НОМЕР	DTI, SC	13299049055	13299041055	13299044055	Единица
ЗАКАЗНОЙ НОМЕР	DTI, MC	13299079055	13299071055	13299074055	
ЗАКАЗНОЙ НОМЕР	DTS, SC	13249049055	13249041055	13249044055	
ЗАКАЗНОЙ НОМЕР	DTS, MC	13249079055	13249071055	13249074055	
ДАННЫЕ					
Номинальное напряжение ±10 %		AC 50 I 60		AC 60	Гц
		400 2~[1]	230	115	В
Мощность охлаждения согласно EN 14511	L35/L35	810	870	790	Вт
	L35/L50	483	580	590	
Потребление мощности	L35/L35	580 I 702	524 I 634	783	
Потребление тока	L35/L35	3.2 I 3.49	3.06 I 3.34	7.6	А
Пусковой ток	L35/L35	20.2 I 22.02	22.16 I 24.15	40.1	
Свободная подача воздуха	внутренний	300			$м^3/ч$
	внешний	300			
Предохранитель T		4	10	16	А
Вид соединения		клеммная колодка пружинного типа (штекер в комплекте)			
Уровень звука согласно EN ISO 3741		< 63		< 64	дБ (А)
Вес (без упаковки)	DTI	37	29.5		кг
	DTS	37	29.5		
Температура окружающей среды		+15 … +55 I + 59 … + 131			°C I °F
Диапазон установок (регулируемый)	SC	+ 25 … + 45 I + 77 … + 113; заводская установка + 35 I + 95			
	MC	+ 25 … + 50 I + 77 … + 122; заводская установка + 35 I + 95			
Хладагент	R134a	400			гр
Выделение конденсата		отвод конденсата; интегрированная система испарения конденсата			
Степень защиты согласно EN 60529	IP 54	для оборудования в шкафу, при эксплуатации согласно предписанию			
	IP 34	для внешнего контура, при эксплуатации согласно предписанию			
Конструкция	корпус	оцинкованная сталь			
	кожух	оцинковка I электростатическое порошковое покрытие (200 °C) I по запросу: из нержавеющей стали			
Цвет		RAL 7035 I другие цвета по запросу			

[1] подходит для различных напряжений питания (см. лист с техническими характеристиками)
Документация идет в комплекте с устройством. Также информацию можно найти сайте www.pfannenberg.ru

АКСЕССУАРЫ	Штук	ЗАКАЗНОЙ НОМЕР
Внешний испаритель конденсата	1	18314000001
Емкость для сбора конденсата	1	18314000100

Для получения дополнительных моделей, опций, параметров напряжения посетите www.pfannenberg.ru или свяжитесь с нами напрямую.

Кривые мощности охлаждения

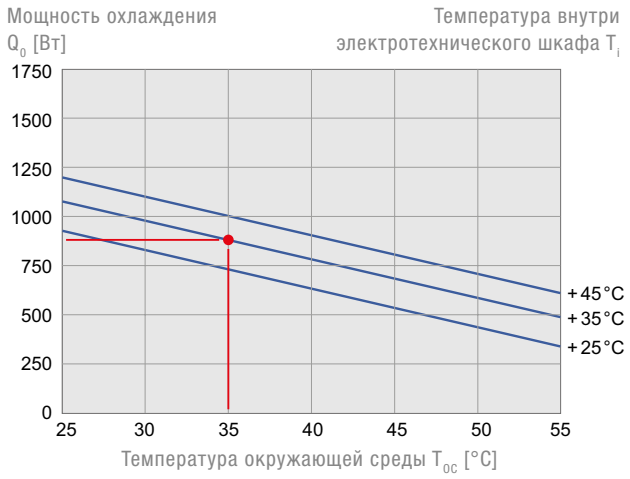

Габаритные размеры

DTI	X	Y	Z1	Z2 115В I 230В	Z2 400В	K	L
мм	380	599	171	60	192	577	350

DTI, частично заглубленные на 60 мм

DTS	X	Y	Z 115V I 230V	Z 400V	A	B	C	D	E	F	G
мм	380	604	231	363	472	285	272	150	288	40	300

Монтажные отверстия Ø 8 мм, закругление углов монтажного выреза R20

DTI 9041

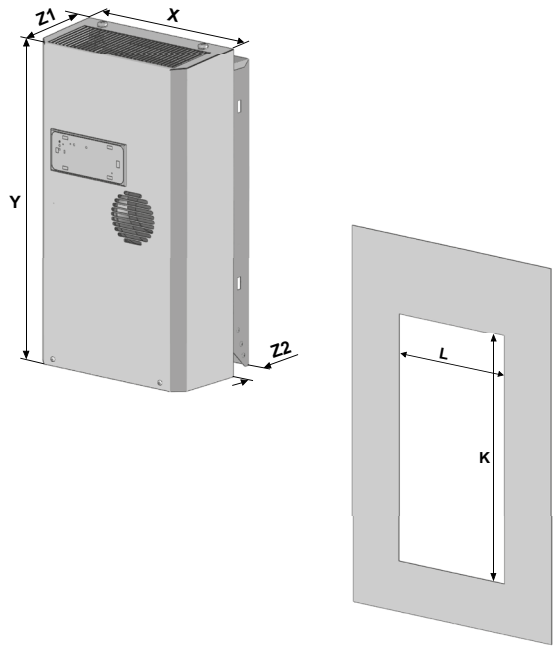
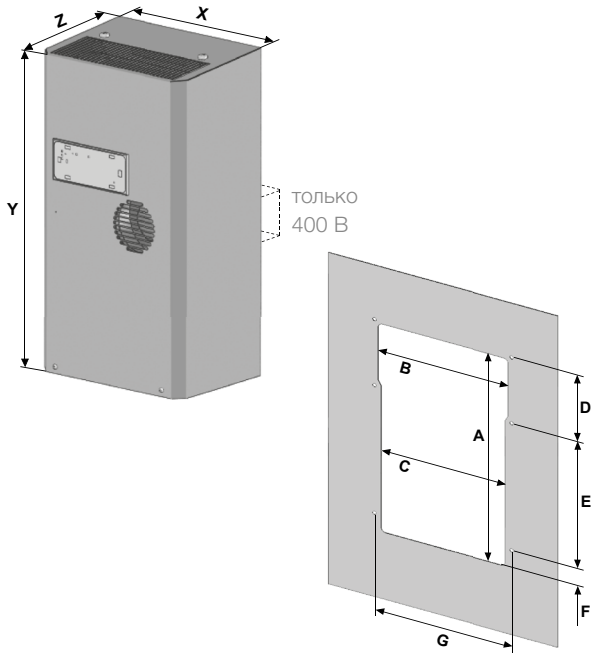
DTS 9041