DTS 3165 (NEMA 3R/4) I DTS 3185 (NEMA 4/4X)
CLIMATISEURS 1948–2050 W

- convient surtout pour l'industrie alimentaire et les applications à l'extérieur
- indice de protection élevée IP 56, sans maintenance
- sur l'armoire figure le sceau de la norme NEMA 3R/4 testée par l'entreprise UL
- condenseur avec distance entre ailette de 3 mm, protection hautement efficace contre l'air ambiant fortement contaminé
- grande distance entre les ouvertures d'aspiration et de sortie, une circulation sûre à l'intérieur de l'armoire électrique en raison de la longue canalisation d'air, les point chauds sont alors évités
- système intégré d'évaporation du condensat

PRODUIT		DTS 3165 (NEMA 3R/4)		DTS 3185 (NEMA 4/4X)		
NUMÉRO D'ARTICLE	SC	13383636355	13383639355	13383636158	13383639158	Unité
NUMÉRO D'ARTICLE	LAP[1]	13383636375	13383639375	13383636178	13383639178	
DONNÉES						
Tension nominale ±10 %		AC 50 I 60				Hz
		400 I 460 3~	230	400 I 460 3~	230	V
Puissance frigorifique selon EN 14511	L35/L35	1948 I 2050				W
	L35/L50	1045				
Puissance absorbée	L35/L35	1283	1020	1283	1020	
Consommation de courant	L35/L35	1.8	4.6	1.8	4.6	A
Courant de démarrage	L35/L35	16	26	16	26	
Débit d'air sans entraves	interne	580				m³/h
	externe	1200				
Protection par fusibles T		5	10	5	10	A
Type de raccordement		connecteur enfichable inclus avec la fiche				
Niveau de bruit selon EN ISO 3741		< 70				dB (A)
Poids (sans emballage)		49				kg
Températures ambiantes	SC	0 … +55 I + 32 … + 131				°C I °F
	LAP	– 40 … + 55 / – 40 … + 131				
Plage de réglage (réglable)		+ 25 … + 45 I + 77 … + 113; réglage usine + 35 I + 95				
Réfrigérant	R134a	750				g
Facteur de marche		100				%
Gestion de condensat		système d'évaporation de condensat, intégré avec trop-plein de sécurité				
Indice de protection selon NEMA	3R/4	envers l'armoire électrique, si utilisation conforme aux prescriptions fournies par le fabricant		–		
	4/4X	–		envers l'armoire électrique, si utilisation conforme aux prescriptions fournies par le fabricant		
	1	envers l'environnement, si utilisation conforme aux prescriptions fournies par le fabricant				
Design	bâti	tôle en acier galvanisée		tôle en acier galvanisée		
	capot	galvanisé I revêtement par poudre électrostatique (200 °C)		acier inoxydable 304		
Couleur		RAL 7035 I différentes couleurs disponibles sur demande		–		

[1] LAP (Package pour température basse): inclus une résistance chauffante d'armoire de 900 W et un thermostat à placer dans l'armoire.
Pour plus d'information sur le réglage du contacteur de protection moteur, merci de vous reporter à la fiche technique.
Cette information est incluse dans la livraison ou peut-être trouvée sur www.pfannenberg.fr.

ACCESSOIRES	Pièce	NUMÉRO D'ARTICLE
Bouteille de récupération de condensat	1	18314000100
Kit de filtration	1	18380000025

D'autres versions de l'appareil et d'autres tensions électriques peuvent être trouvés à www.pfannenberg.fr et aussi sur demande.

Caractéristiques de puissance frigorifique

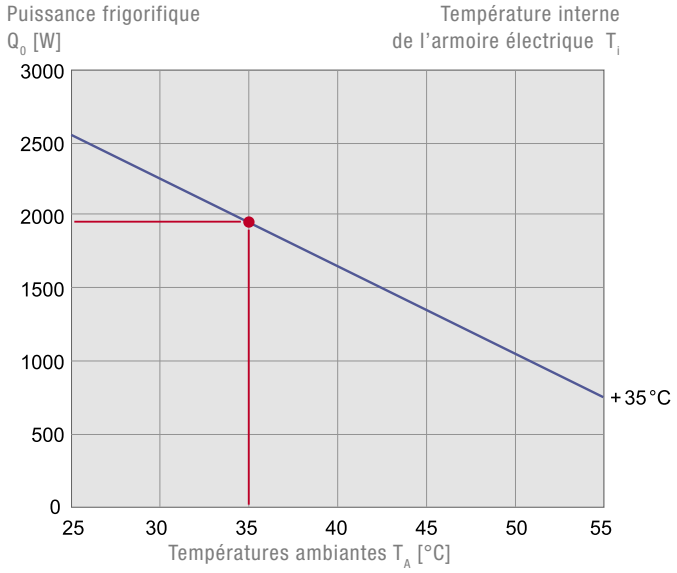

Dimensions

	X	Y	Z	A	B	C	D	E	F	G	H	I	J	K
mm	304	918	305	430	243	118	11	216	216	45	17	80	265	228

Découpes de montage Ø 10 mm
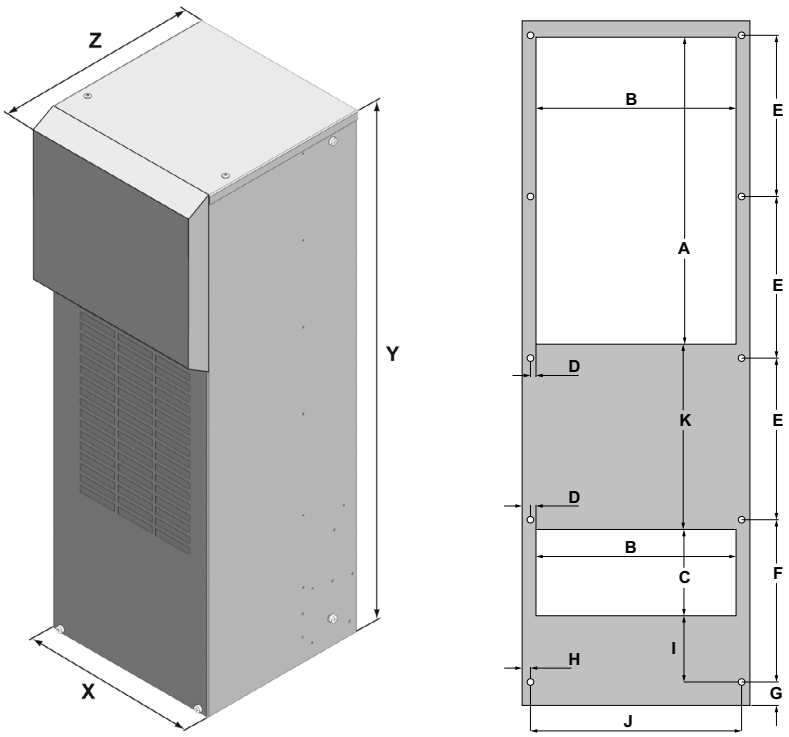
DTS 3165 I DTS 3185