EB L 410 WT I 440 WT

ЧИЛЛЕРЫ 41–44 кВт

- Стандарт для сложных промышленных условий, благодаря стальному корпусу с порошковым покрытием.
- Охлаждающая среда: вода/водно-гликолевая смесь.
- Большой поток воздуха гарантирует работу даже при высокой температуре окружающей среды.
- Высококачественные контроллеры позволяют выполнять множество дополнительных функций и обнаруживать ошибки.
- Благодаря микроканальной технологии содержание хладагентов в холодильном контуре сводится к минимуму.
- Расширенный функционал, включая усовершенствованные датчики, коммуникационные и промышленные разъемы.
- Разные варианты питающего напряжения: 400 В 50 Гц и 460 В 60 Гц
- Сертификация CE и UL508a.

IP 54 — степень защиты

вода I вода/гликол

небольшой гистерезис

технология микроканала

Цвет корпуса RAL 7035

различные варианты палитры RAL

улучшенный насос

удобство ремонта и обслуживания

ПРОДУКТ		EB L 410 WT	EB L 440 WT	
ЗАКАЗНОЙ НОМЕР		42034105001	42034405001	Единица
ДАННЫЕ				
Номинальное напряжение		50 I 60		Гц ±1 %
		400 3~ I 460 3~		В ±10 %
Мощность охлаждения (с насосом)	W18/A32	40.5 I 48.5	43.5 I 52.2	кВт
Скорость потока (с насосом)[1]		105 I 125	105 I 125	л/мин
Давление на выходе насоса		2.5 I 3.7		бар
Температура окружающей среды		+15 … +43		°C
материал		вода I вода/гликоль		
Диапазон установок (температура отводимого хладоносителя)		+13 … +30 I заводская установка +18		°C
Точность установки		±2		K
Хладагент		R407C		
Макс. потребление мощности		18.1 I 21.8	19.1 I 23	кВт
Макс. потребление тока		31.5 I 33	34.5 I 35	A
Пусковой ток		131 I 135	143 I 147	
Управляющее напряжение		AC 24		В
Воздушный поток[1]	внешний	12000		$м^3/h$
Емкость собственного бака		200		л
Подвод жидкости	IG	1 1/2"		BSPP
Размеры (X x Y x Z)		1680 x 1410 x 790		мм
Вес (без упаковки)		476	500	кг
Степень защиты согласно EN 60529		IP 54		
Цвет		RAL 7035 I другие цвета по запросу		

Для получения дополнительных моделей, опций, параметров напряжения посетите www.pfannenberg.ru или свяжитесь с нами напрямую.

[1] производительность рассчитана при частоте питающего напряжения 50 Гц

Кривые мощности охлаждения

EB L 410 WT

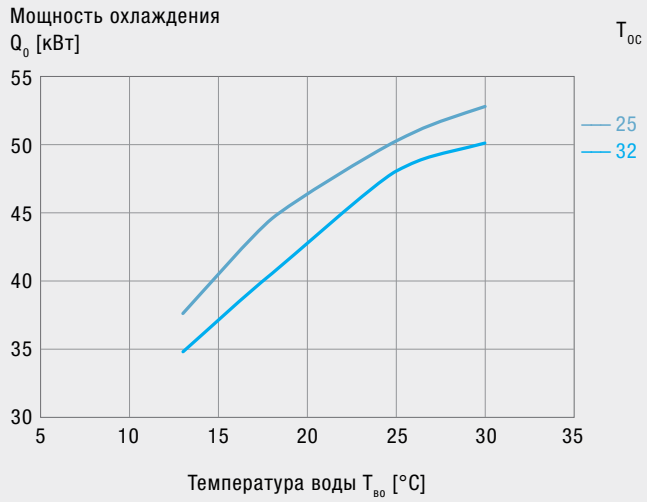

EB L 440 WT

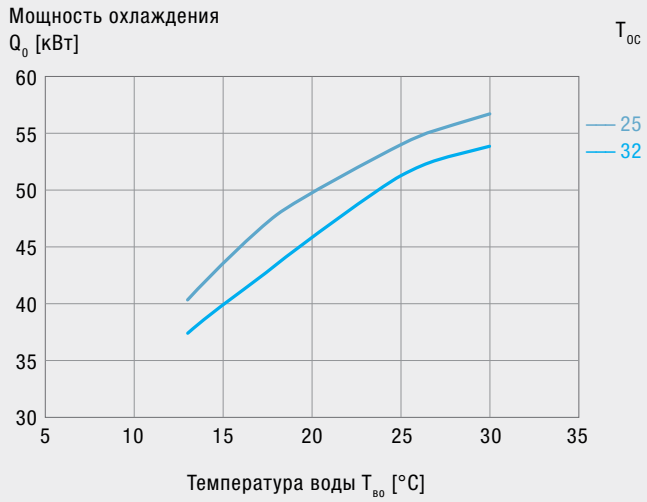
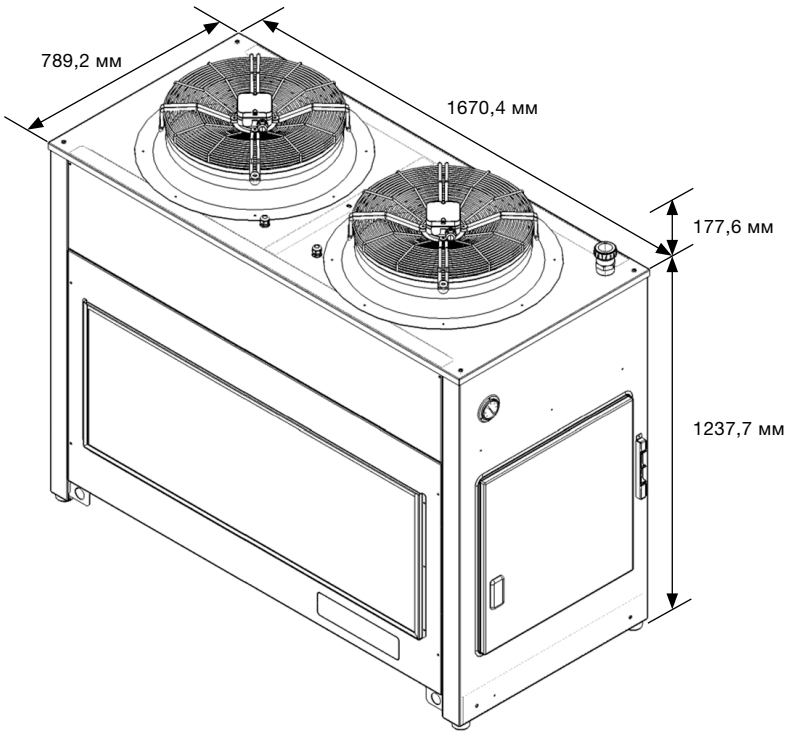
EB 2.0: Кривые производительности включают стандартные потери насоса и применимы к работе на частоте 50 Гц с водой. По сравнению со значениями, указанными для температуры окружающей среды 32 °C, при эксплуатации при температуре окружающей среды 40 °C (45 °C) производительность будет снижаться примерно на 20% (30%).