PF 11.000 | PFA 10.000
ECOOL VENTILATORI CON FILTRO | GRIGLIE CON FILTRO 19–24 m³/h

- Dimensione 1, portata aria fino a 24 m³/h
- Grado di protezione IP 54, NEMA tipo 12
- Approvazione UL, cUL
- Dima compatibile con la dimensione 1 della 3ª generazione
- Le griglie con filtro sono disponibili anche in confezioni da 45 pezzi per un montaggio più

PRODOTTO	PF 11.000					
CODICE ARTICOLO GRIGIO IP 54	11611101055	11611151055	11611851055	11611801055	11611701055	Unità
CODICE ARTICOLO NERO IP 54				11611801050		
DATI						
Tensione nominale ±10 %	AC 50 | 60 Hz		DC			
	230	115	12	24	48	V
Portata aria a bocca libera	19 | 24					m³/h
Portata aria in combinazione con griglie con filtro	12 | 14					m³/h
Potenza assorbita	12 | 11		2.4		2.6	W
Corrente assorbita	0.07 | 0.06	0.15 | 0.15	0.2	0.1	0.05	A
Rumorosità secondo EN ISO 3741	33 | 33		33			dB (A)
Peso	0.55		0.16			kg
Tipo di collegamento	cavo, 2 trefoli, lunghezza 310 mm					
Protezione	6					A
Grado di protezione EN 60529 / UL 50	NEMA tipo 12 - filtro standard					
Efficienza di filtrazione	88					%
Qualità dell'elemento filtrante secondo EN 779	G 4					
Ciclo di lavoro utile	100					%
Tipo di cuscinetto	cuscinetti a manicotto		cuscinetti a sfera			
Durata utile L_{10} (+ 40 °C)[1]	52500	55000	70000			h
Campo di temperatura	–40 … +55 | –40 … +131					°C | °F
Tipo di costruzione (alloggiamento e protezione contro le scariche)	in termoplastica a iniezione, autoestinguente UL 94 V0					
Colore	RAL 7035 | altri colori a richiesta					

ACCESSORI		CODICE ARTICOLO	
Griglie con filtro	grigio	1 pezzo 11710001055	confezione per il montaggio da 45 pezzi 11710001410
Griglie con filtro	nero	1 pezzo 11710001050	
Panni filtro	5 pezzi	18611600029	
Termostato		17121000000	
Hygrostat		17207000000	
protezione antintemperie in inox		18102000014	

Altre informazioni tecniche sono reperibili su Internet all'indirizzo www.pfannenberg.it

[1] si ha un guasto del ventilatore quando i dati relativi alla corrente e al numero di giri divergono o in presenza di rumorosità sospetta durante il funzionamento.

Curve caratteristiche potenza frigorifera

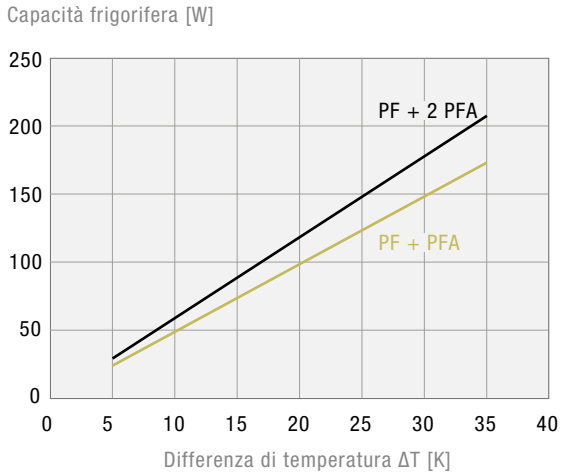

Curve caratteristiche pressione statica

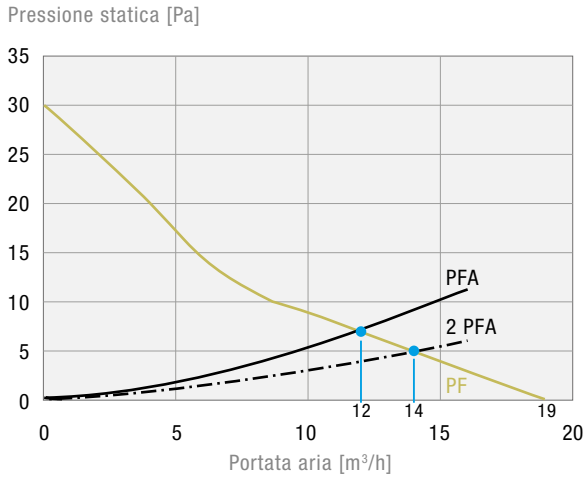

Dimensioni

mm	PF 11.000		PFA 10.000
	AC	DC	
X	109	109	109
Y	109	109	109
Z1	4	4	4
Z2	62	49	19
A[1]	92	92	92
B[1]	92	92	92
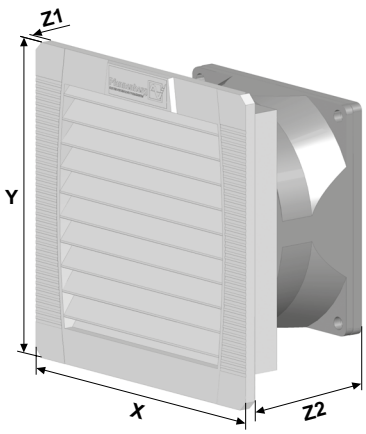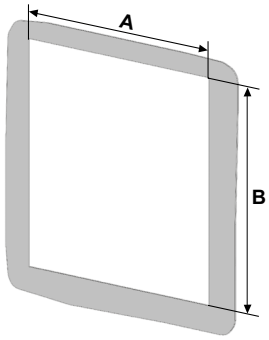
[1] per materiale di spessore fino a 2 mm
+ 1 mm per materiale di spessore > 2 mm ≤ 3 mm