PF 11.000 | PFA 10.000
ECOOL ВЕНТИЛЯТОРЫ С ФИЛЬТРОМ | ВЫПУСКНЫЕ ФИЛЬТРЫ
19–24 м³/ч

- монтажный размер 1, воздушный поток до 24 м³/ч
- степень защиты IP 54, NEMA тип 12
- сертификация UL, cUL
- монтажные размеры совместимы с монтажным размером 1 вентиляторов 3-го поколения
- выпускные фильтры также поставляются в упаковке по 45 штук для более быстрой сборки

ПРОДУКТ		PF 11.000					
ЗАКАЗНОЙ НОМЕР	СЕРЫЙ IP 54	11611101055	11611151055	11611851055	11611801055	11611701055	Единица
ЗАКАЗНОЙ НОМЕР	ЧЕРНЫЙ IP 54				11611801050		
ДАННЫЕ							
Номинальное напряжение ±10 %		AC 50 | 60 Гц		DC			
		230	115	12	24	48	V
Свободная подача воздуха		19 | 24					м³/ч
Подача воздуха в комбинации с Выпускные фильтры		12 | 14					м³/ч
Потребление мощности		12 | 11		2.4		2.6	Вт
Потребление тока		0.07 | 0.06	0.15 | 0.15	0.2	0.1	0.05	A
Уровень звука согласно EN ISO 3741		33 | 33		33			дБ (A)
Вес		0.55		0.16			кг
Вид соединения		кабель, двужильный, длина 310 мм					
Предохранитель		6					A
Степень защиты согласно EN 60529 / UL 50		NEMA тип 12 - стандартный фильтр					
Эффективность фильтрации		88					%
Класс эффективности фильтрующего материала согласно EN 779		G 4					
Рабочий цикл		100					%
Тип подшипника		подшипник скольжения		шариковый подшипник			
Наработка на отказ L_{10} (+ 40 °C)[1]		52500	55000	70000			ч
Температурный диапазон		–40 … +55 | –40 … +131					°C | °F
Конструкция (корпус и защита)		из термопластика, самозатухающего UL 94 BO					
Цвет		RAL 7035 | другие цвета по запросу					

АКСЕССУАРЫ		ЗАКАЗНОЙ НОМЕР	
Выпускные фильтры	серый	1 штука 11710001055	45 штук в упаковке для монтажа 11710001410
Выпускные фильтры	черный	1 штука 11710001050	
Запасной фильтрующий материал	5 куски	18611600029	
Термостат		17121000000	
Гигростат		17207000000	
Козырьки для защиты от неблагоприятных погодных условий		18102000014	

Для получения дополнительных моделей, опций, параметров напряжения посетите www.pfannenberg.ru или свяжитесь с нами напрямую.

[1] выход из строя вентилятора: изменение скорости вращения или появление посторонних шумов.

Кривые мощности охлаждения

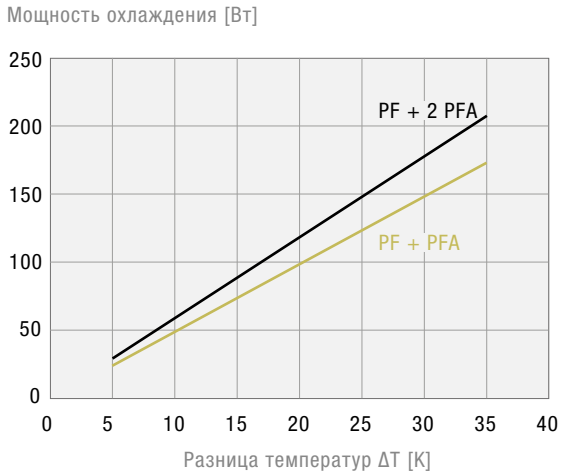

Кривые статического давления

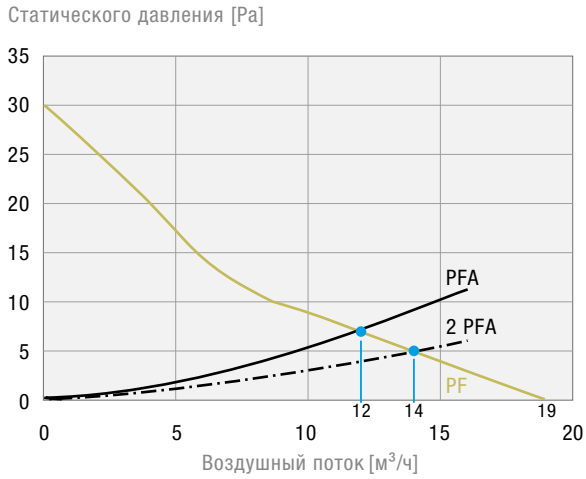

Габаритные размеры

мм	PF 11.000		PFA 10.000
	AC	DC	
X	109	109	109
Y	109	109	109
Z1	4	4	4
Z2	62	49	19
A[1]	92	92	92
B[1]	92	92	92
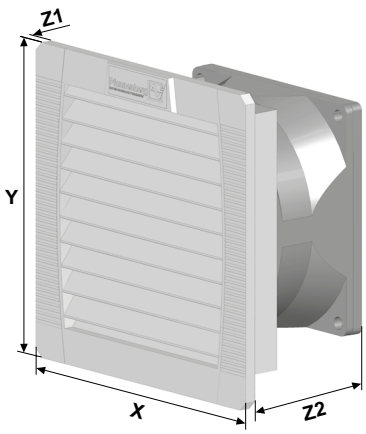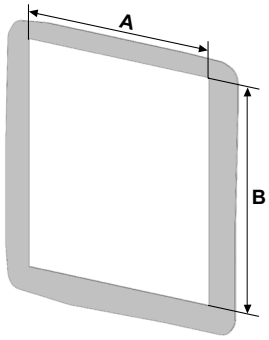
[1] для толщины материала до 2 мм
+ 1 мм для толщины материала > 2мм ≤ 3мм