PF 65.000 EMC I PFA 60.000 EMC
ECOOL ВЕНТИЛЯТОРЫ С ФИЛЬТРОМ I ВЫПУСКНЫЕ ФИЛЬТРЫ
480–505 м³/ч

- монтажный размер 6, воздушный поток до 505 м³/ч
- три уровня производительности, совместимые монтажные вырезы
- контакт ЭМС экрана и шкафа осуществляется по периметру монтажного выреза
- степень защиты IP 54 и IP 55, NEMA тип 12
- сертификация UL, cUL
- устойчивость к ультрафиолету (IP 55 версия)
- монтажные размеры совместимы с монтажным размером 6 вентиляторов 3-го и 4-го поколения

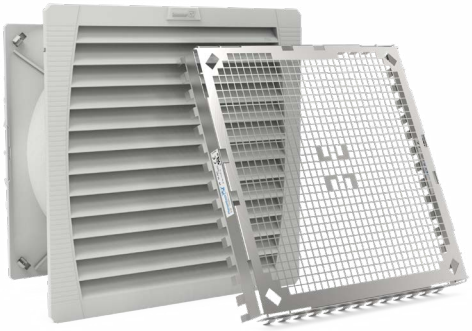

ПРОДУКТ		PF 65.000 EMC		
ЗАКАЗНОЙ НОМЕР	IP 54	11865102055	11865152055	Единица
ЗАКАЗНОЙ НОМЕР	IP 55	11865103055	11865153055	
ДАННЫЕ				
Номинальное напряжение ±10 %		AC 50 I 60 Гц		
		230	115	V
Свободная подача воздуха	IP 54	480 I 480		м³/ч
	IP 55	505 I 505		
Подача воздуха в комбинации с Выпускные фильтры	IP 54	370 I 370		
	IP 55	380 I 380		
Потребление мощности		80 I 100	75 I 90	Вт
Потребление тока		0.35 I 0.45	0.66 I 0.8	A
Уровень звука согласно EN ISO 3741		63		дБ (A)
Вес		3.43		кг
Вид соединения		клеммная колодка пружинного типа		
Предохранитель		6		A
Степень защиты согласно EN 60529 / UL 50	IP 54	NEMA тип 12 - стандартный фильтр		
	IP 55	NEMA тип 12 - рифленый фильтр		
Эффективность фильтрации	IP 54	91		%
	IP 55			
Класс эффективности фильтрующего материала согласно EN 779	IP 54	G 4		
	IP 55			
Рабочий цикл		100		%
Тип подшипника		шариковый подшипник		
Наработка на отказ L_{10} (+ 40 °C)[1]		40000		ч
Температурный диапазон		–40 … +55 I –40 … +131		°C I °F
Конструкция (корпус и защита)	IP 54	из термопластика, самозатухающего UL 94 BO		
	IP 55	дополнительная устойчивость к воздействию ультрафиолета		
Электромагнитный экран		нержавеющая сталь		
Цвет		RAL 7035 I другие цвета по запросу		

АКСЕССУАРЫ		ЗАКАЗНОЙ НОМЕР
Выпускные фильтры		11960002055
Запасной фильтрующий материал	5 куски	IP54: 18611600033; IP55: 18611600037
Термостат		17121000000
Гигростат		17207000000
Козырьки для защиты от неблагоприятных погодных условий		18102000020

Для получения дополнительных моделей, опций, параметров напряжения посетите www.pfannenberg.ru или свяжитесь с нами напрямую.

[1] выход из строя вентилятора: изменение скорости вращения или появление посторонних шумов.

Кривые мощности охлаждения

Кривые статического давления

PF 65.000 EMC IP 54

Мощность охлаждения [Вт]

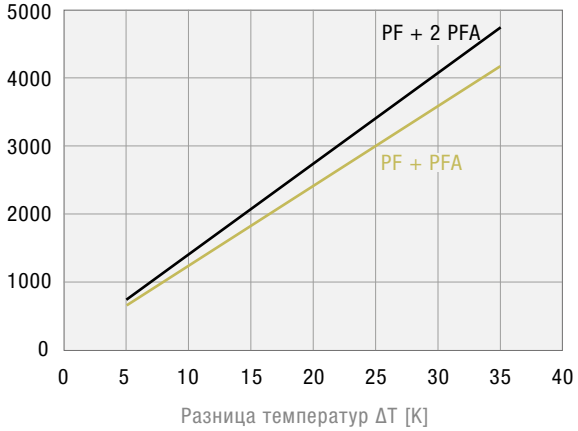

Статического давления [Pa]

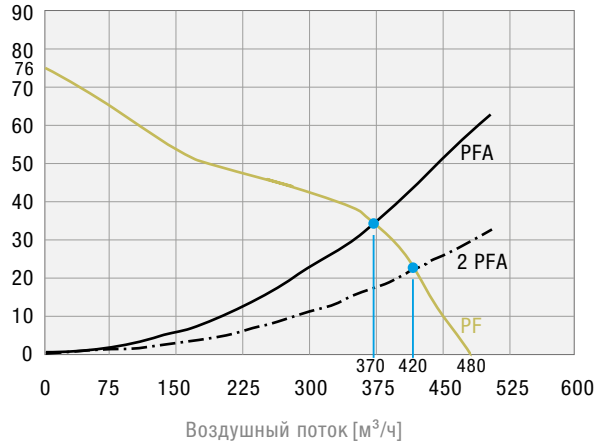

PF 65.000 EMC IP 55

Мощность охлаждения [Вт]

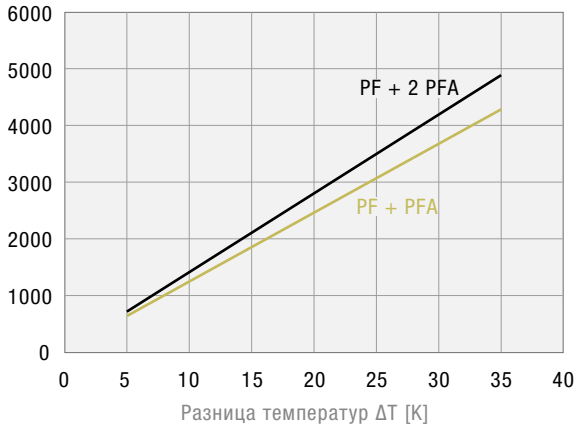

Статического давления [Pa]

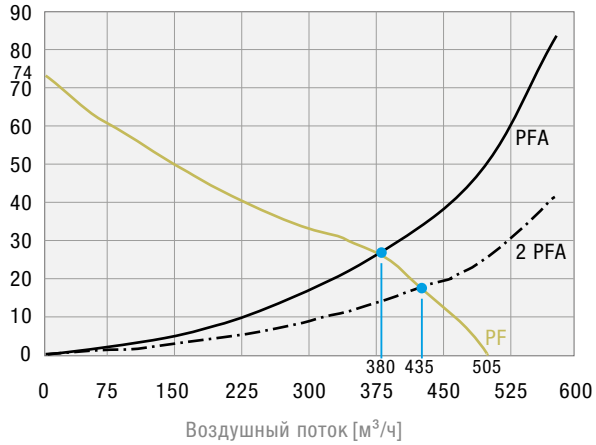

Габаритные размеры
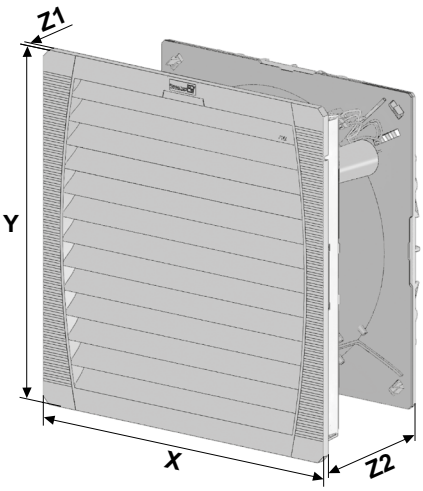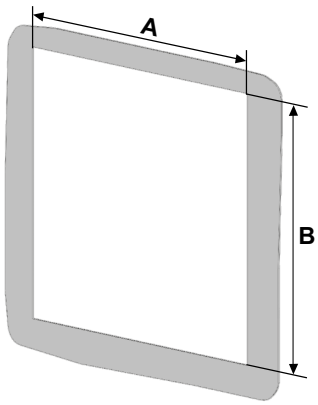
мм	PF 65.000 EMC	PFA 60.000 EMC
X	320	320
Y	320	320
Z1	7	7
Z2	150	39
A	292	292
B	292	292