PF 66.000 I PFA 60.000
ECOOL VENTILATORI CON FILTRO I GRIGLIE CON FILTRO 640–785 m³/h

- Dimensione 6, portata aria fino a 785 m3/h
- Tre classi di potenza, dima compatibile
- Grado di protezione IP 54 e IP 55, NEMA tipo 12
- Approvazione UL, cUL
- Resistenza ai raggi ultravioletti (variante IP 55)
- Dima compatibile con la dimensione 6 della 3ª generazione e con il condizionatore DTFI 9021
- Le griglie con filtro sono disponibili anche in confezioni da 12 pezzi per un montaggio più

PRODOTTO		PF 66.000			
CODICE ARTICOLO	IP 54	11666022055	11666102055	11666152055	Unità
CODICE ARTICOLO	IP 55	11666023055	11666103055	11666153055	
DATI					
Tensione nominale ±10 %		AC 50 I 60 Hz			
		400 3~ I 460 3~	230	115	V
Portata aria a bocca libera	IP 54	640 I 653			m³/h
	IP 55	770 I 785			
Portata aria in combinazione con griglie con filtro	IP 54	445 I 445			
	IP 55	490 I 501			
Potenza assorbita		120 I 155	120 I 160	110 I 160	W
Corrente assorbita		0.26 I 0.25	0.53 I 0.72	0.96 I 1.4	A
Rumorosità secondo EN ISO 3741		63 I 64			dB (A)
Peso		3.2			kg
Tipo di collegamento		morsetto a molla			
Protezione		6			A
Grado di protezione EN 60529 / UL 50	IP 54	NEMA tipo 12 - filtro standard			
	IP 55	NEMA tipo 12 - filtro pieghettato			
Efficienza di filtrazione	IP 54	91			%
	IP 55				
Qualità dell'elemento filtrante secondo EN 779	IP 54	G 4			
	IP 55				
Ciclo di lavoro utile		100			%
Tipo di cuscinetto		cuscinetti a sfera			
Durata utile L_{10} (+ 40 °C)[1]		40000			h
Campo di temperatura		–40 … +55 I –40 … +131			°C I °F
Tipo di costruzione (alloggiamento e protezione contro le scariche)	IP 54	in termoplastica a iniezione, autoestinguente UL 94 V0			
	IP 55	inoltre: resistente ai raggi ultravioletti			
Colore		RAL 7035 I altri colori a richiesta			

ACCESSORI		CODICE ARTICOLO	
Griglie con filtro	grigio	1 pezzo 11760002055	confezione per il montaggio da 12 pezzi 11760002413
Griglie con filtro	nero	1 pezzo 11760002050	
Panni filtro	5 pezzi	IP54: 18611600033; IP55: 18611600037	
Termostato		17121000000	
Hygrostat		17207000000	
Protezione antintemperie in inox		18102000020	

Altre informazioni tecniche sono reperibili su Internet all'indirizzo www.pfannenberg.it

[1] si ha un guasto del ventilatore quando i dati relativi alla corrente e al numero di giri divergono o in presenza di rumorosità sospetta durante il funzionamento.

Curve caratteristiche potenza frigorifera

Curve caratteristiche pressione statica

PF 66.000 IP 54

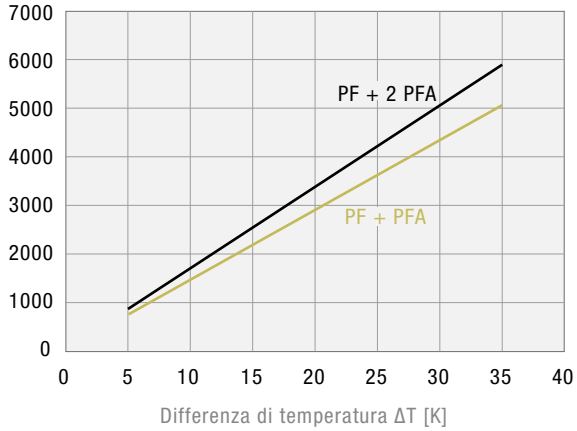

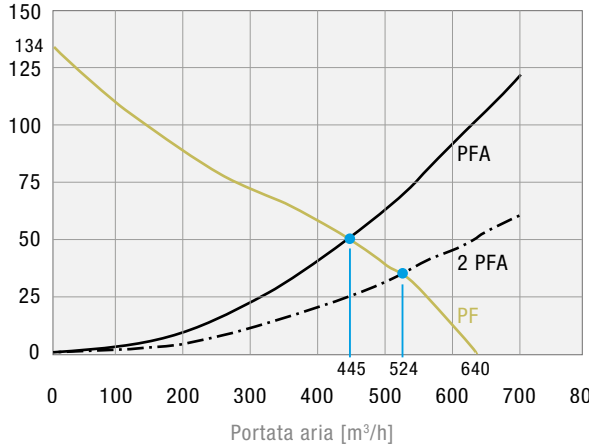

PF 66.000 IP 55

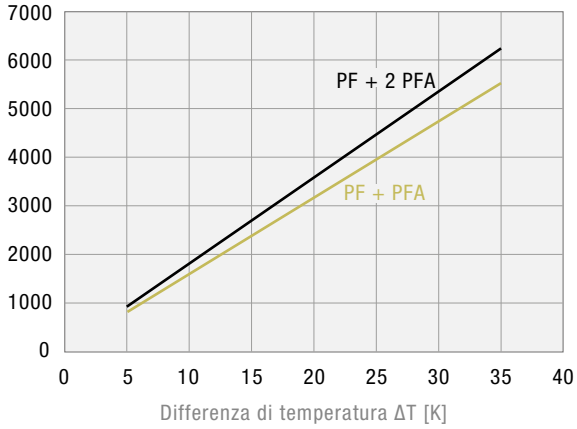

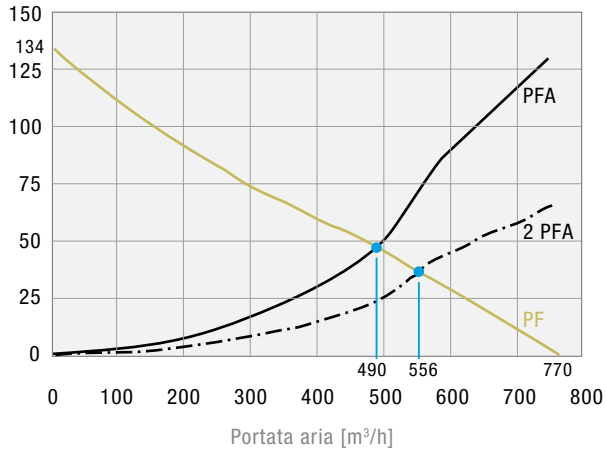

Dimensioni

mm	PF 66.000	PFA 60.000
X	320	320
Y	320	320
Z1	7	7
Z2	150	39
A[1]	292	292
B[1]	292	292

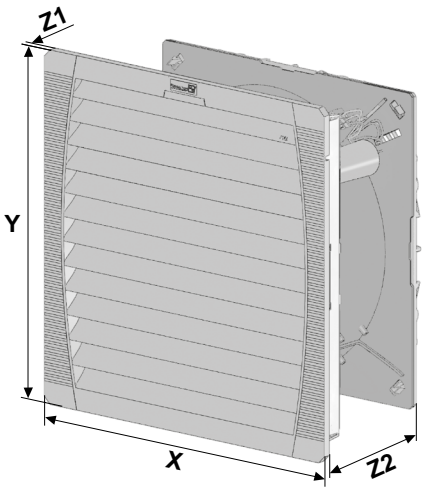

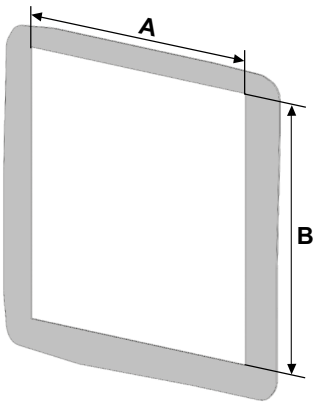

[1] per materiale di spessore fino a 2 mm
+ 1 mm per materiale di spessore > 2 mm ≤ 3 mm