PF 66.000 I PFA 60.000
ECOOL WENTYLATORY FILTRUJĄCE I FILTR WYLOTOWY 640–785 m³/h

- rozmiar montażowy 6, przepływ powietrza do 785 m³/h
- trzy klasy efektywności, kompatybilne wycięcie
- rodzaj ochrony IP 54 i IP 55, typ NEMA 12
- dopuszczenie UL, cUL
- odporność na działanie promieniowania UV (wariant IP 55)
- wycięcie kompatybilne z rozmiarem montażowym 6, 3-ciej generacji oraz z urządzeniami chłodzącymi DTFI 9021
- filtry wylotowe dostępne również w opakowaniach po 12 sztuk dla szybszego montażu

PRODUKTY		PF 66.000			
NUMER ARTYKUŁU	IP 54	11666022055	11666102055	11666152055	Jednostka
NUMER ARTYKUŁU	IP 55	11666023055	11666103055	11666153055	
DANE					
Napięcie znamionowe ±10 %		AC 50 I 60 Hz			
		400 3~ I 460 3~	230	115	V
Swobodny przepływ powietrza	IP 54	640 I 653			m³/h
	IP 55	770 I 785			
Przepływ powietrza w połączeniu	IP 54	445 I 445			
	IP 55	490 I 501			
Pobór mocy		120 I 155	120 I 160	110 I 160	W
Pobór prądu		0.26 I 0.25	0.53 I 0.72	0.96 I 1.4	A
Poziom hałasu według EN ISO 3741		63 I 64			dB (A)
Ciężar		3.2			kg
Typ podłączenia		zacisk sprężynowy			
Bezpiecznik		6			A
Rodzaj ochrony według EN 60529 / UL 50	IP 54	Typ NEMA 12 - filtr standardowy			
	IP 55	Typ NEMA 12 - filtr harmonijkowy			
Stopień filtracji	IP 54	91			%
	IP 55				
Klasa jakości maty filtracyjnej według DIN EN 779	IP 54	G 4			
	IP 55				
Czas pracy		100			%
Rodzaj łożyska		łożysko toczne			
Żywotność L_{10} (+ 40 °C)[1]		40000			h
Zakres temperatury		–40 … +55 I –40 … +131			°C I °F
Design (obudowa i ochrona przed przypadkowym dotknięciem)	IP 54	wykonane z termoplastycznego tworzywa sztucznego formowanego metodą wtryskową, samogasnące UL 94 VO			
	IP 55	dodatkowo: odporne na promieniowanie ultrafioletowe (UV)			
Kolor		RAL 7035 I inne kolory dostępne na życzenie			

WYPOSAŻENIE		NUMER ARTYKUŁU	
Filtr wylotowy	szary	1 sztuk 11760002055	opakowanie zbiorcze 24 sztuk 11760002413
Filtr wylotowy	czarny	1 sztuk 11760002050	
Części maty filtracyjne	5 sztuk	IP54: 18611600033; IP55: 18611600037	
Termostat		17121000000	
Hygrostat		17207000000	
Pokrywy do ochrony przed negatywnym działaniem warunków pogodowych		18102000020	

Dalsze informacje techniczne znajdą Państwo w internecie na stronie www.pfannenberg.pl

[1] Pojęcie awarii wentylatora obowiązuje gdy dane prądu i prędkości są odchylone od normy lub gdy pracujący wentylator wydaje nietypowe odgłosy.

Wykresy charakterystyk mocy chłodzenia

Wykres ciśnienia statycznego

PF 66.000 IP 54

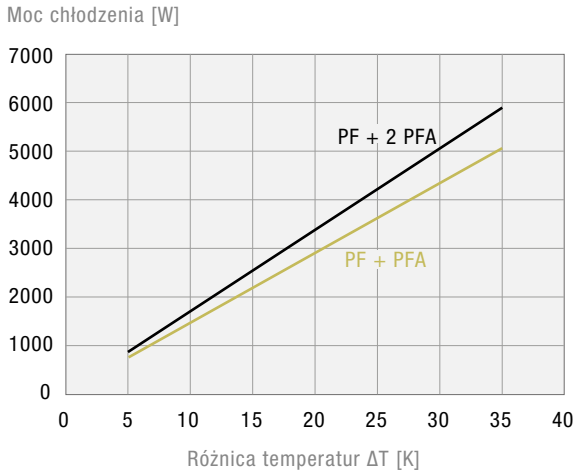

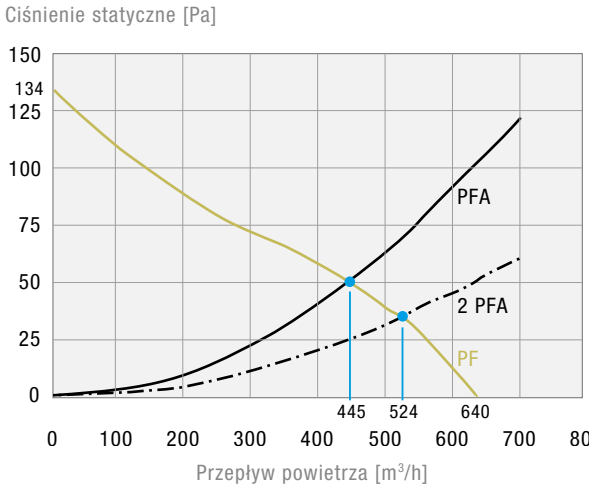

PF 66.000 IP 55

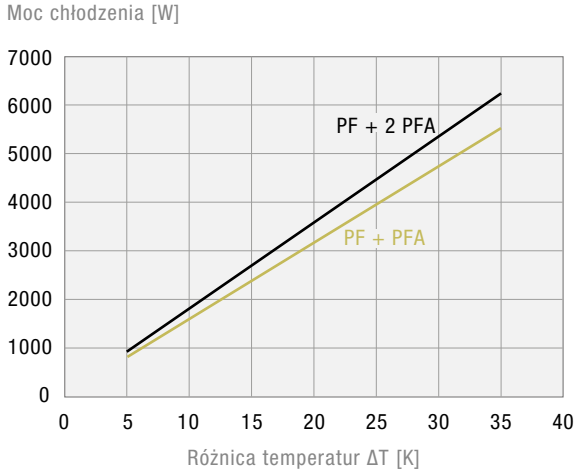

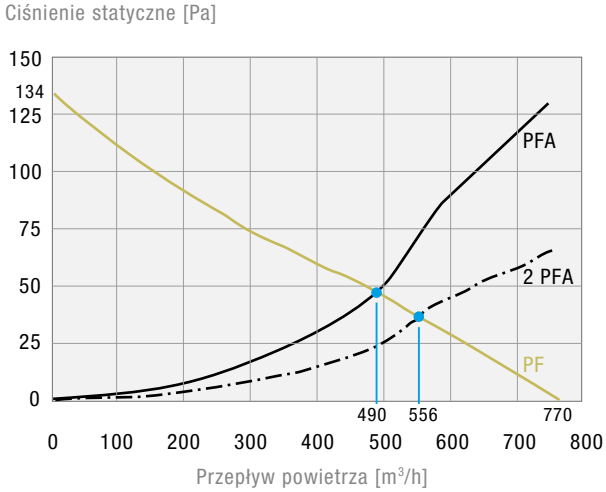

Wymiary

mm	PF 66.000	PFA 60.000
X	320	320
Y	320	320
Z1	7	7
Z2	150	39
A[1]	292	292
B[1]	292	292

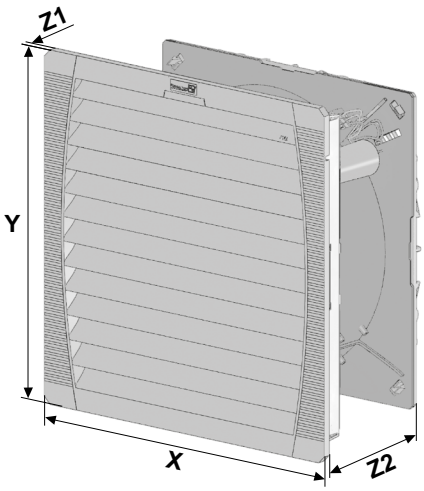

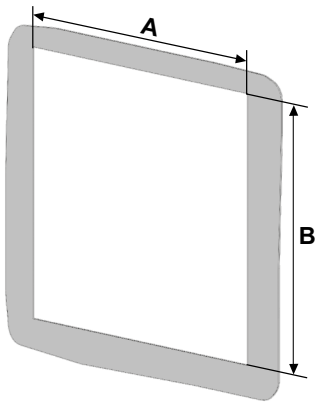

[1] dla materiałów o grubości do 2 mm
+1 mm dla materiałów o grubości > 2 mm ≤ 3 mm