PF 66.000 I PFA 60.000
ECOOL ВЕНТИЛЯТОРЫ С ФИЛЬТРОМ I ВЫПУСКНЫЕ ФИЛЬТРЫ

640–785 м³/ч

- монтажный размер 6, воздушный поток до 785 м³/ч
- три уровня производительности, совместимые монтажные вырезы
- степень защиты IP 54 и IP 55, NEMA тип 12
- сертификация UL, cUL
- устойчивость к ультрафиолету (IP 55 версия)
- монтажные размеры совместимы с монтажным размером 6 вентиляторов 3-го поколения и кондиционером DTFI 902
- выпускные фильтры также поставляются в упаковке по 12 штук для более быстрой сборки

ПРОДУКТ		PF 66.000			
ЗАКАЗНОЙ НОМЕР	IP 54	11666022055	11666102055	11666152055	Единица
ЗАКАЗНОЙ НОМЕР	IP 55	11666023055	11666103055	11666153055	
ДАННЫЕ					
Номинальное напряжение ±10 %		AC 50 I 60 Гц			
		400 3~ I 460 3~	230	115	V
Свободная подача воздуха	IP 54	640 I 653			м³/ч
	IP 55	770 I 785			
Подача воздуха в комбинации с Выпускные фильтры	IP 54	445 I 445			
	IP 55	490 I 501			
Потребление мощности		120 I 155	120 I 160	110 I 160	Вт
Потребление тока		0.26 I 0.25	0.53 I 0.72	0.96 I 1.4	A
Уровень звука согласно EN ISO 3741		63 I 64			дБ (A)
Вес		3.2			кг
Вид соединения		клеммная колодка пружинного типа			
Предохранитель		6			A
Степень защиты согласно EN 60529 / UL 50	IP 54	NEMA тип 12 - стандартный фильтр			
	IP 55	NEMA тип 12 - рифленый фильтр			
Эффективность фильтрации	IP 54	91			%
	IP 55				
Класс эффективности фильтрующего материала согласно EN 779	IP 54	G 4			
	IP 55				
Рабочий цикл		100			%
Тип подшипника		шариковый подшипник			
Наработка на отказ L_{10} (+ 40 °C)[1]		40000			ч
Температурный диапазон		–40 … +55 I –40 … +131			°C I °F
Конструкция (корпус и защита)	IP 54	из термопластика, самозатухающего UL 94 BO			
	IP 55	дополнительная устойчивость к воздействию ультрафиолета			
Цвет		RAL 7035 I другие цвета по запросу			

АКСЕССУАРЫ		ЗАКАЗНОЙ НОМЕР	
Выпускные фильтры	серый	1 штука 11760002055	12 штук в упаковке для монтажа 11760002413
Выпускные фильтры	черный	1 штука 11760002050	
Запасной фильтрующий материал	5 куски	IP54: 18611600033; IP55: 18611600037	
Термостат		17121000000	
Гигростат		17207000000	
Козырьки для защиты от неблагоприятных погодных условий		18102000020	

Для получения дополнительных моделей, опций, параметров напряжения посетите www.pfannenberg.ru или свяжитесь с нами напрямую.

[1] выход из строя вентилятора: изменение скорости вращения или появление посторонних шумов.

Кривые мощности охлаждения

Кривые статического давления

PF 66.000 IP 54

Мощность охлаждения [Вт]

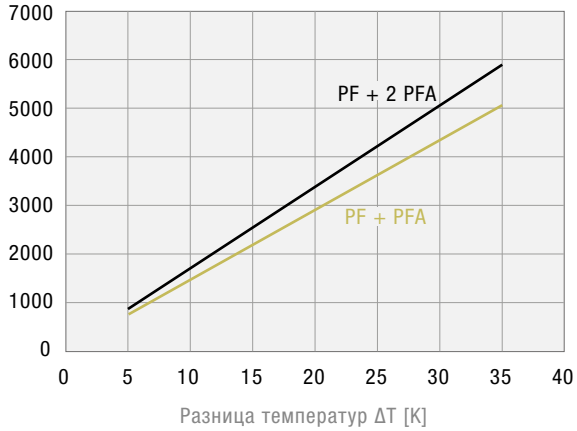

Статического давления [Па]

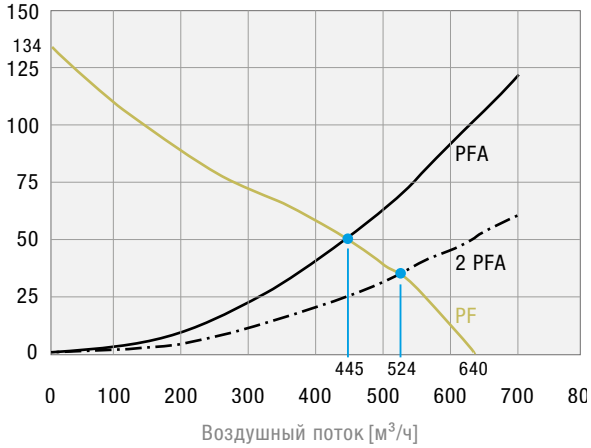

PF 66.000 IP 55

Мощность охлаждения [Вт]

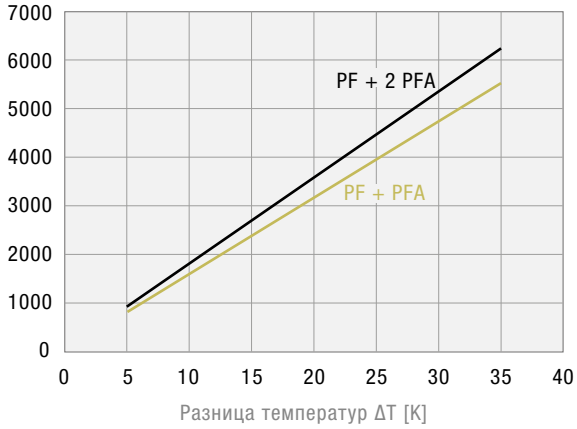

Статического давления [Па]

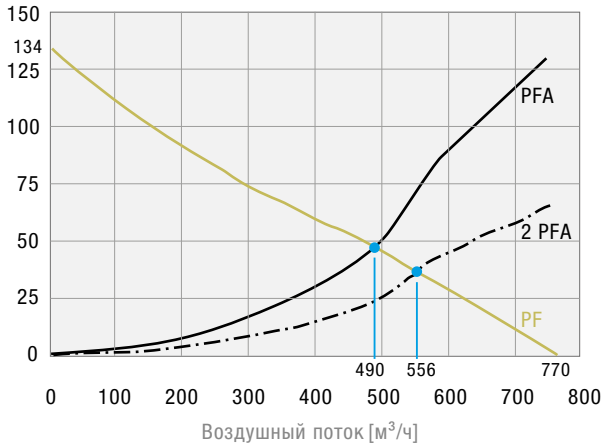

Габаритные размеры

мм	PF 66.000	PFA 60.000
X	320	320
Y	320	320
Z1	7	7
Z2	150	39
A[1]	292	292
B[1]	292	292

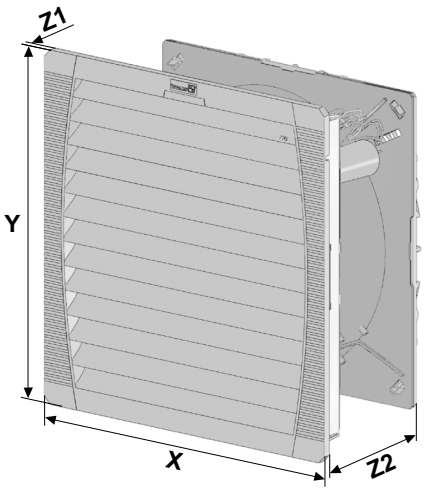

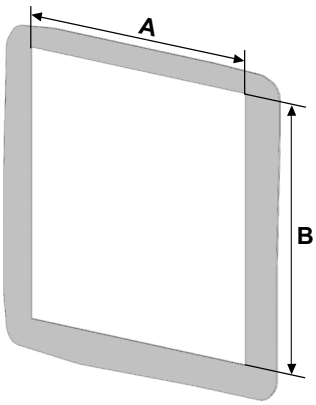

[1] для толщины материала до 2 мм
+ 1 мм для толщины материала > 2мм ≤ 3мм