PF 67.000 SL
VENTILATEUR À FILTRE ECOOL SLIM LINE 705–725 m³/h

Ventilateur à filtre de la 4e génération de Pfannenberg avec faible profondeur de montage

- taille 6, débit d'air jusqu'à 725 m³/h
- trois classes de performance, découpe adaptée
- indice de protection IP 55, NEMA type 12
- homologation UL, cUL
- anti-UV (version IP 55)

PRODUIT	PF 67.000 SL		
NUMÉRO D'ARTICLE IP 55	11677023055	11677103055	Unité
DONNÉES			
Tension nominale ±10 %	AC 50 I 60 Hz		
	400 3~ I 460 3~	230	V
Débit d'air sans entraves	705 I 725		m³/h
Debit d'air en combinaison avec filtre de sortie	530 I 580		
Puissance absorbée	110 I 165	115 I 165	W
Consommation de courant	0.2 I 0.23	0.51 I 0.70	A
Niveau de bruit selon EN ISO 3741	66 I 69		dB (A)
Poids	3.85	4.05	kg
Type de raccordement	borne à vis		
Protection par fusibles	6		A
Indice de protection selon EN 60529 / UL 50	NEMA type 12 – filtre plissé		
Capacité de filtration	91		%
Classe de qualité des cartouches filtrantes selon EN 779	G 4		
Durée d'utilisation	100		%
Type de support	roulement à billes		
Durée de service L_{10} (+ 40 °C)[1]	40000		h
Plage de de températures	–40 … +55 I –40 … +131		°C I °F
Design (bâti et protection contre le contact accidentel)	fabriqué en matière synthétique thermoplastique moulée par injection, auto-extincteur UL 94 V0, UV-resistant		
Couleur	RAL 7035 I différentes couleurs disponibles sur demande		

ACCESSOIRES	NUMÉRO D'ARTICLE
Filtre de sortie	11760003055
Tapis filtrants de rechange 5 pièces	18611600037
Thermostat	17121000000
Hygrostat	17207000000
Protection de capot en acier inoxydable	18102000020

D'autres versions de l'appareil et d'autres tensions électriques peuvent être trouvés à www.pfannenberg.fr et aussi sur demande.

[1] une panne de ventilateur provient du fait que les indications de courant et de vitesse de rotation divergent ou que le niveau sonore est anormal.

Caractéristiques de puissance frigorifique

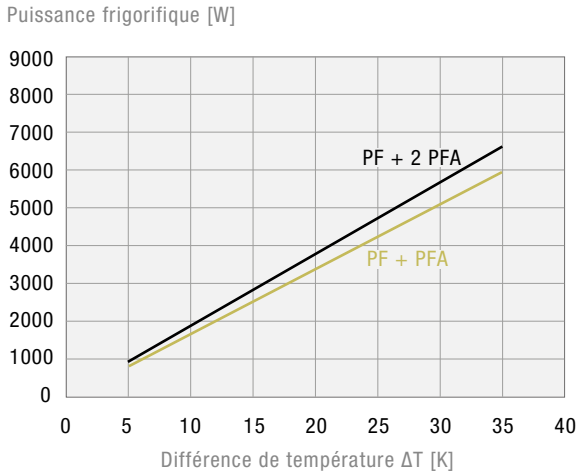

Caractéristiques de la pression statique

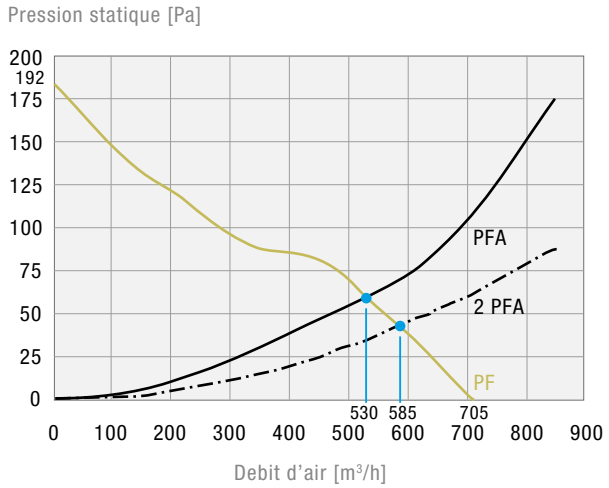

Dimensions

mm	PF 67.000 SL	PFA 60.000
X	320	320
Y	320	320
Z1	7	7
Z2	124	39
A[1]	292	292
B[1]	292	292

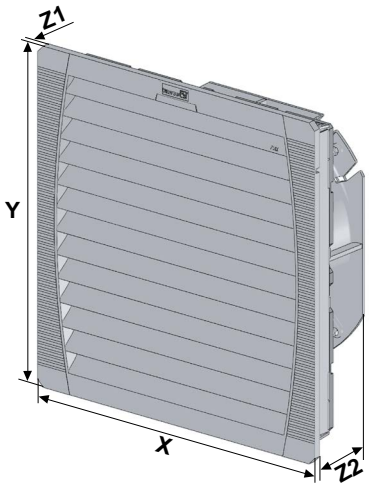

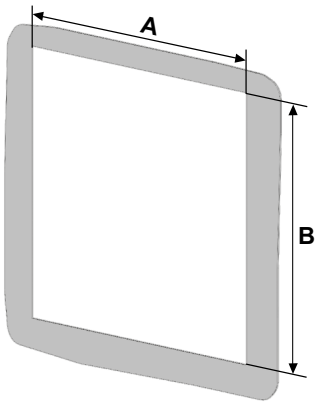

[1] pour épaisseurs de matériau jusqu'à 2 mm
+ 1 mm pour épaisseurs de matériau > 2 mm ≤ 3 mm