PRH 010-M I PRH 020-M I PRH 030-M
МИНИ-НАГРЕВАТЕЛИ 10–30 W

Серия мини-нагревателей PRH состоит из трех нагревателей с мощностью нагрева 10, 20 и 30 Вт. Мини-нагреватели от Pfannenberg, в основном, предназначены для использования в малых шкафах или для точечного нагрева температурно-чувствительных элементов.

ПРОДУКТ	PRH 010-M	PRH 020-M	PRH 030-M	
ЗАКАЗНОЙ НОМЕР	17000105317	17000205317	17000305317	Единица
ДАННЫЕ				
Мощность нагрева (Tос = +20 °C)	10	20	30	Вт
Номинальное напряжение ±10 %	AC 50 I 60 Гц			
	230			В
Диапазон нtапряжений	110–250 В AC 50 I 60 Гц			
Макс. Пусковой ток	1.0	1.1	1.2	А
Макс. температура поверхности	95	115	140	°C
Рабочий температурный диапазон	–40 … +70			
Степень защиты при эксплуатации согласно предписанию	IP 54			
Класс защиты	II			
Конструкция прибора	алюминиевый профиль, чёрное анодирование			
Тип установки	защелкивающиеся крепления для 35 мм DIN-рейки, согласно EN 60715			
Вид соединения	кабельное подключение (300 мм)			
Вес	320	450	770	гр

АКСЕССУАРЫ	ЗАКАЗНОЙ НОМЕР
Термостат	17111000000
Гигростат	17207000000
Внутренний вентилятор	18110000000

Для получения дополнительных моделей, опций, параметров напряжения посетите www.pfannenberg.ru или свяжитесь с нами напрямую.

Габаритные размеры
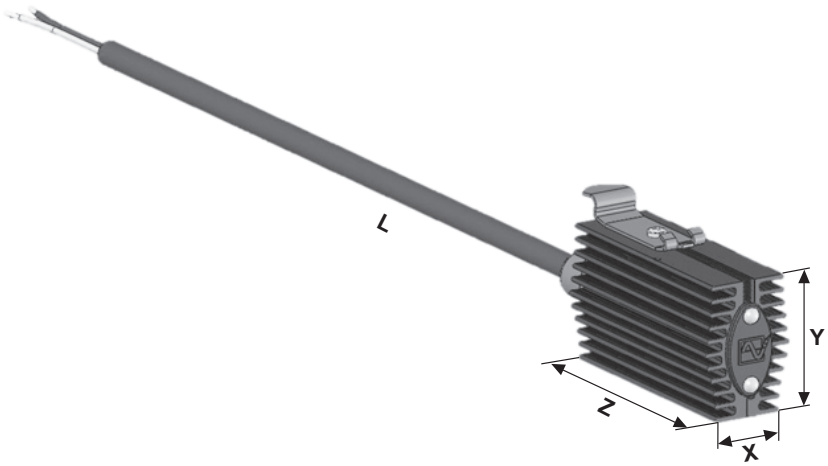
мм	PRH
X	29.5
Y	45
Z	75
L	300