PWI/PWS 6152
ÉCHANGEUR THERMIQUES AIR/EAU ℰCOOL 1500 W

PWI: pour montage partiellement intégré sur la porte ou le côté
PWS: pour montage externe sur la porte ou le côté

- offre le plus haut degré de sécurité et d'économie d'énergie
- dimension compatible avec le système **ℰCOOL** (pour échangeurs thermiques air/air et climatiseurs par exemple)
- montage facile par clips et système approprié pour les versions partiellement immergé PWI
- sans maintenance
- thermostat intégré et électrovanne pour la régulation de température
- régulation de température intégrée avec contact d'alarme

PRODUIT		PWI 6152			PWS 6152			
NUMÉRO D'ARTICLE		12892309055	12892301055	12892304055	12882309055	12882301055	12882304055	Unité
DONNÉES								
Tension nominale ±10 %		AC 50 I 60		AC 60	AC 50 I 60		AC 60	Hz
		400	230	115	400	230	115	V
Puissance frigorifique @ 200 l/h	E10/A35	1500						W
Puissance absorbée	E10/A35	77 I 76	91 I 122	91	77 I 76	91 I 122	91	
Consommation de courant	E10/A35	0.35	0.47 I 0.54	0.79	0.35	0.47 I 0.54	0.79	A
Courant de démarrage	E10/A35	0.6		0.9	0.6		0.9	
Débit d'air sans entraves	interne	850						m³/h
Protection par fusibles T		2						A
Type de raccordement	électro	borne de connexion à ressorts avec fiche jointe						
	fluide	embout à olive de 13 mm; autres raccords sur demande						
Niveau de bruit selon EN ISO 3741		53						dB (A)
Poids (sans emballage)		17	15	14.5	18	16	15.5	kg
Températures ambiantes		> +1 … +70 I > +34 … +158						°C I °F
Plage de réglage (réglable)		+8 … +50 I +47 … +122; réglage usine +35 I +95						
Température entrée de l'eau		> +2 … +35 I > +34 … +95						
Pression de service autorisée		max. 10						bar
Facteur de marche		100						%
Gestion de condensat		par drain						
Indice de protection selon EN 60529	IP 55	envers l'armoire électrique, si utilisation conforme aux prescriptions fournies par le fabricant						
Design	bâti	tôle en acier galvanisée I revêtement par poudre électrostatique (200 °C) I acier inoxydable sur demande						
	échangeur thermique	tuyau en cuivre avec ailettes en aluminium I tuyauterie en acier inoxydable sur demande						
Couleur	capot	RAL 7035 I différentes couleurs disponibles sur demande						

ACCESSOIRES	Pièce	NUMÉRO D'ARTICLE
Système externe d'évaporation du condensat	1	18314000001
Bouteille de récupération de condensat	1	18314000100

D'autres versions de l'appareil et d'autres tensions électriques peuvent être trouvés à www.pfannenberg.fr et aussi sur demande.

Caractéristiques de puissance frigorifique

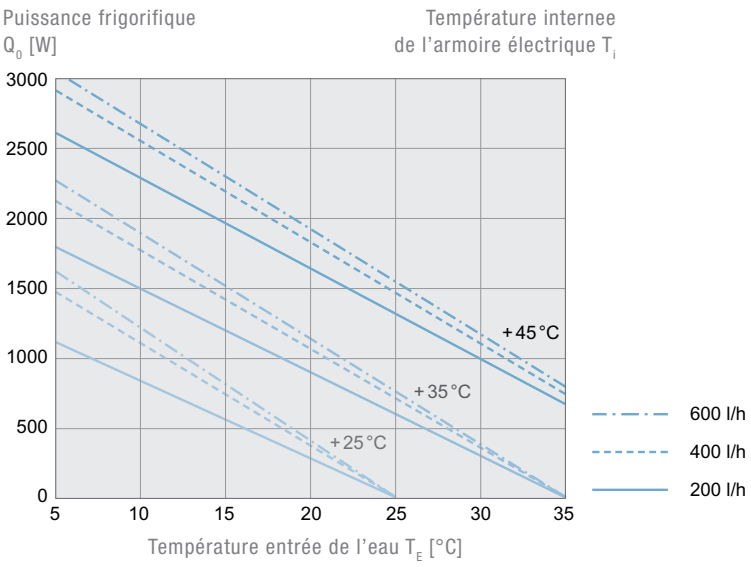

Caractéristique de perte de pression

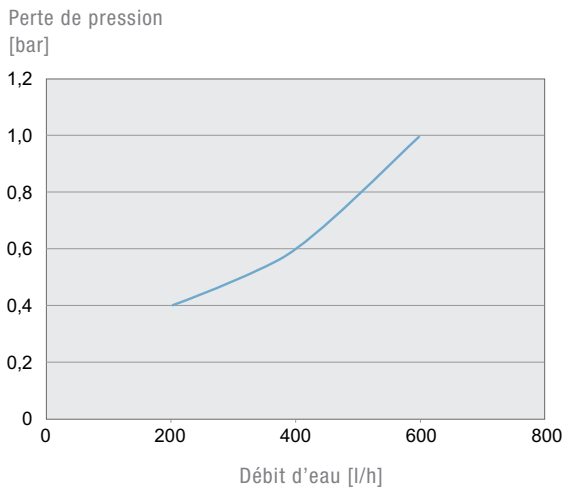

Dimensions

PWI	X	Y	Z1	Z2	K	L
mm	410	938	82	60	900	378

Variantes PWI partiellement intégrées 60 mm après installation

PWS	X	Y	Z	A	B	C	D	E	F
mm	410	945.5	142	662	320	350	280	282	55

Découpes de montage Ø 8 mm et rayons de la découpe R20
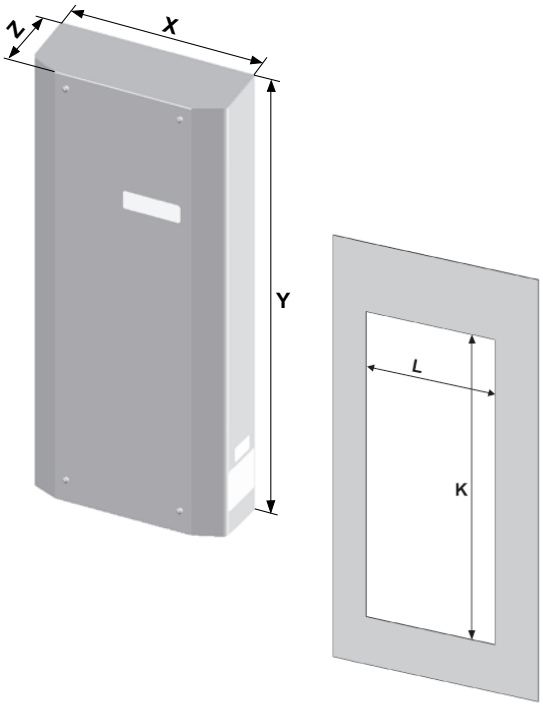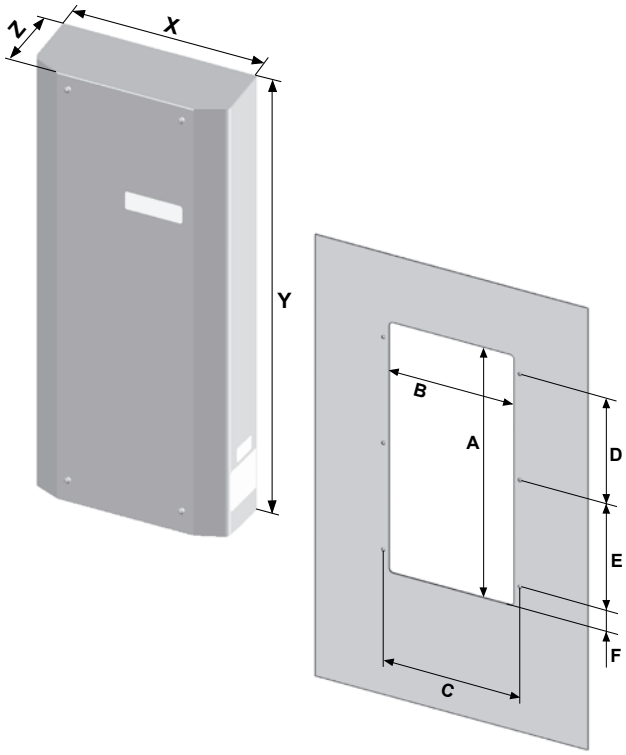
PWI 6152	PWS 6152