PWS 3062 (NEMA 3R/4) I PWS 3062 (NEMA 4/4X)
SCAMBIATORI DI CALORE ARIA/ACQUA 650 W

- Struttura robusta ideale per le applicazioni industriali gravose, con cover removibile
- Flusso d'aria ideato per prevenire l'ingresso d'acqua
- Termostato ed elettrovalvola per la regolazione della temperatura integrati
- Dima compatibile con condizionatori DTS 3061/3081

PRODOTTO		PWS 3062 (NEMA 3R/4)		PWS 3062 (NEMA 4/4X)		
CODICE ARTICOLO		12358020045	12358010045	12358020048	12358010048	Unità
DATI						
Tensione nominale ±10 %		AC 50 I 60	AC 60	AC 50 I 60	AC 60	Hz
		230	115	230	115	V
Capacità frigorifera @ 450 l/h	W10/A35	650				W
Potenza assorbita	W10/A35	30.4	21.3	30.4	28.2	
Corrente assorbita	W10/A35	0.15	0.33	0.15	0.33	A
Corrente di spunto	W10/A35	0.16	0.39	0.16	0.39	
Volume aria a bocca libera	interno	170				m^3/h
Protezione T		0.5				A
Tipo di collegamento	elettro	morsetto a molla				
	fluido	1/2" connettore a spina				
Rumorosità secondo EN ISO 3741		< 51				dB (A)
Peso (senza imballo)		10				kg
Temperatura ambiente		+2 … +65 I +36 … +149				°C I °F
Campo di regolazione (regolabile)		+10 … +40 I +50 … +104; settaggio di fabbrica +35 I +95				
Temperatura di mandata acqua		+2 … +35 I > +36 … +95				
Pressione di esercizio ammissibile		mass. 10				bar
Ciclo di lavoro utile		100				%
Separazione condensa		scarico condensa				
Grado di protezione secondo EN 60529	12/3R/4	verso l'armadio elettrico, se usato come da specifica		–		
	3R/4/4X	–		verso l'armadio elettrico, se usato come da specifica		
Tipo di costruzione	alloggiamento	lamiera d'acciaio zincato I rivestimento elettrostatico a polvere (200 °C)		304 acciaio inox		
	scambiatori	tubo di rame con alette di alluminio				
Colore	cover	RAL 7035 I altri colori a richiesta		–		

ACCESSORI	Pezzo	CODICE ARTICOLO
Sistema di evaporazione condensa esterno	1	18314000001
Bottiglia raccogli condensa	1	18314000100

Altre informazioni tecniche sono reperibili su Internet all'indirizzo www.pfannenberg.it

Curve caratteristiche potenza frigorifera

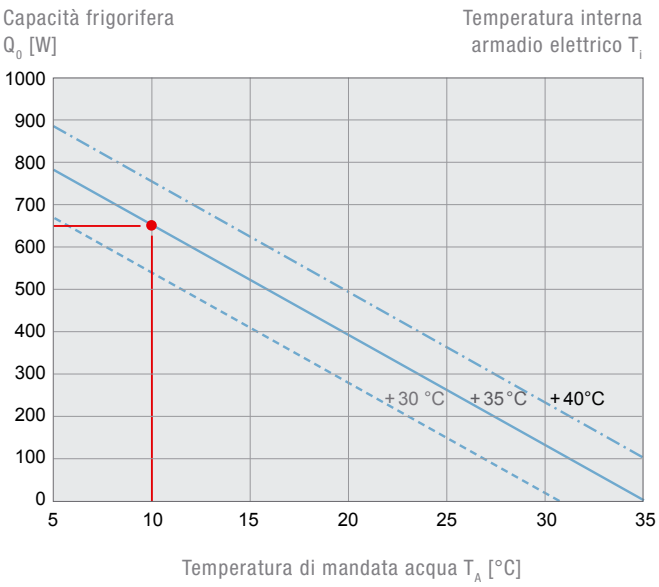

Dimensioni

	X	Y	Z	A	B	C	D	E	F
mm	257	613	143	130	225	90	120	186	211.9

Fori di fissaggio Ø 8 mm
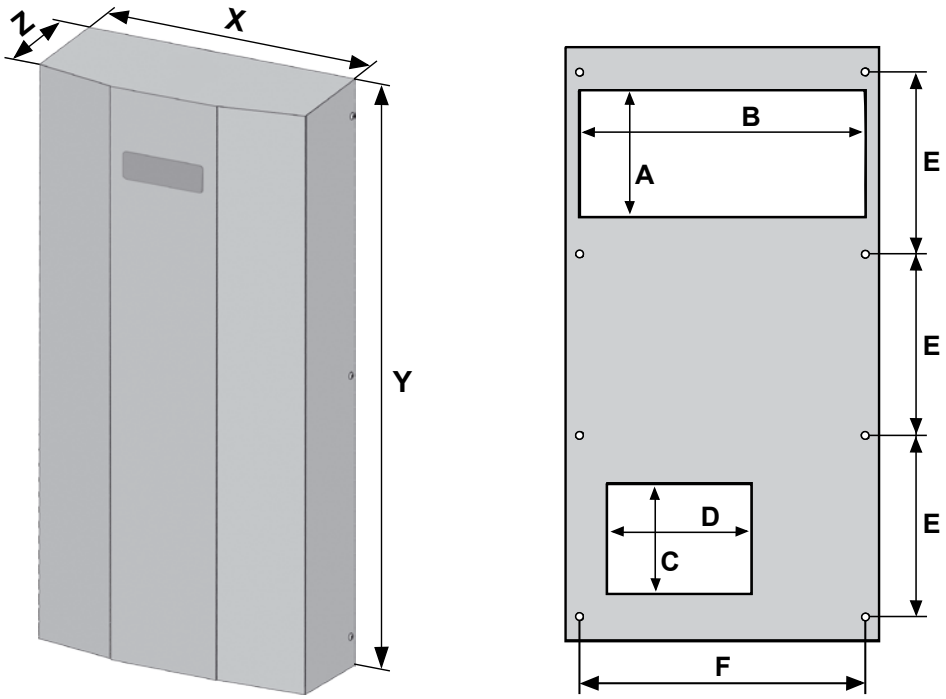
PWS 3062