PWS 7102 I PWS 7062
SCAMBIATORI DI CALORE ARIA/ACQUA 950 W I 600 W

- Due classi di potenza, dima compatibile
- Completamente installabile o aggiungibile internamente ed esternamente
- Nessuna manutenzione
- Guarnizione facile da montare, non è necessaria una dispendiosa rifinitura della dima
- Termostato ed elettrovalvola per la regolazione della temperatura integrati
- Controllo della temperatura con contatto di allarme integrato

PRODOTTO		PWS 7102		PWS 7062		
CODICE ARTICOLO		12051010055	12051017055	12050610055	12050617055	Unità
DATI						
Tensione nominale ±10 %		AC 50 I 60	AC 60	AC 50 I 60	AC 60	Hz
		230	115	230	115	V
Capacità frigorifera @ 200 l/h	W10/A35	950		600		W
Potenza assorbita	W10/A35	82 I 84	82	68 I 70	60	
Corrente assorbita	W10/A35	0.35 I 0.4	0.69	0.35 I 0.38	0.65	A
Corrente di spunto	W10/A35	1.7 I 1.95	1.4	1.5 I 1.8	1.3	
Volume aria a bocca libera	interno	570		440		m^3/h
Protezione T		4				A
Tipo di collegamento	elettro	molla terminale incluso con spina				
	fluido	isolatore passante flessibile 13 mm; altri collegamenti a richiesta				
Rumorosità secondo EN ISO 3741		≤ 48				dB (A)
Peso (senza imballo)		7.5		6		kg
Temperatura ambiente		+1 … +70 I +34 … +158				°C I °F
Campo di regolazione (regolabile)		+8 … +50 I +47 … +122; settaggio di fabbrica +35 I +95				
Temperatura di mandata acqua		+1 … +35 I +34 … +95				
Pressione di esercizio ammissibile		mass. 10				bar
Ciclo di lavoro utile		100				%
Separazione condensa		scarico condensa				
Grado di protezione secondo EN 60529	IP 55	verso l'armadio elettrico, se usato come da specifica				
	IP 65	su richiesta				
Tipo di costruzione	alloggiamento	lamiera d'acciaio zincato I rivestimento elettrostatico a polvere (200 °C) I a richiesta: acciaio inox				
	scambiatori	tubo di rame con alette di alluminio I tubazioni di acciaio inox a richiesta				
Colore	cover	RAL 7035 I altri colori a richiesta				

ACCESSORI	Pezzo	CODICE ARTICOLO
Sistema di evaporazione condensa esterno	1	18314000001
Bottiglia raccogli condensa	1	18314000100

Altre informazioni tecniche sono reperibili su Internet all'indirizzo www.pfannenberg.it

PWS 7102

Curve caratteristiche potenza frigorifera

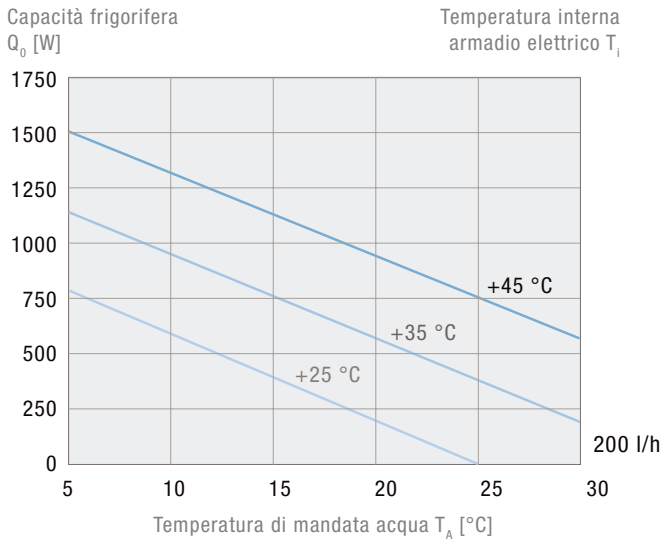

Curva caratteristica calo di pressione

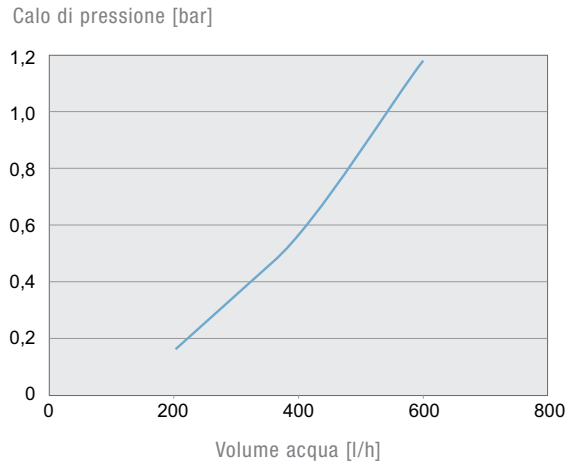

PWS 7062

Curve caratteristiche potenza frigorifera

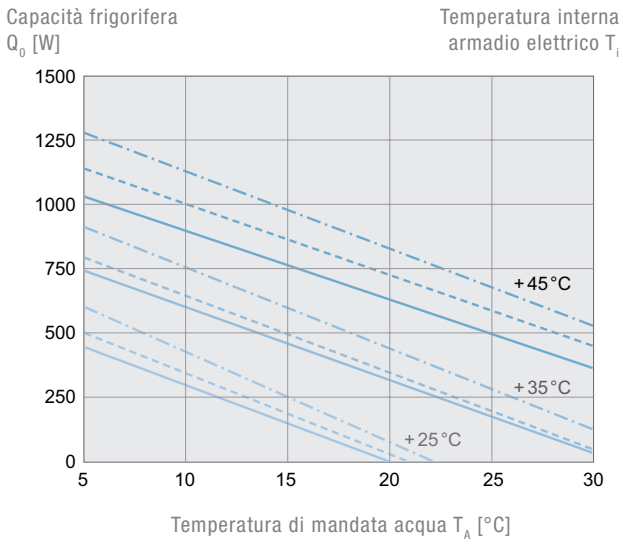

Curva caratteristica calo di pressione

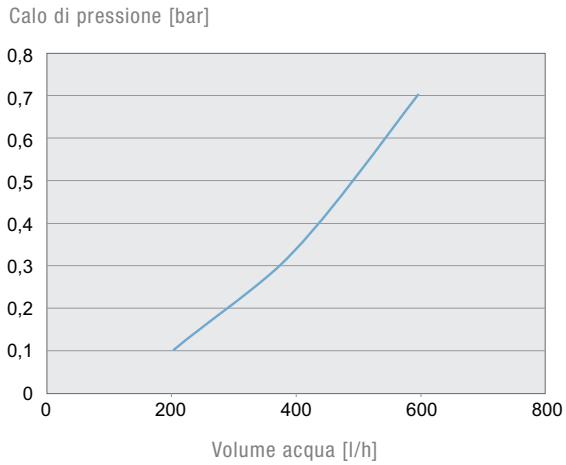

Dimensioni

	X	Y	Z	A	B
mm	200	500	150 | 100	440	170
	C	D	E	F	
mm	150	10	465	15	

Fori di fissaggio Ø 8 mm
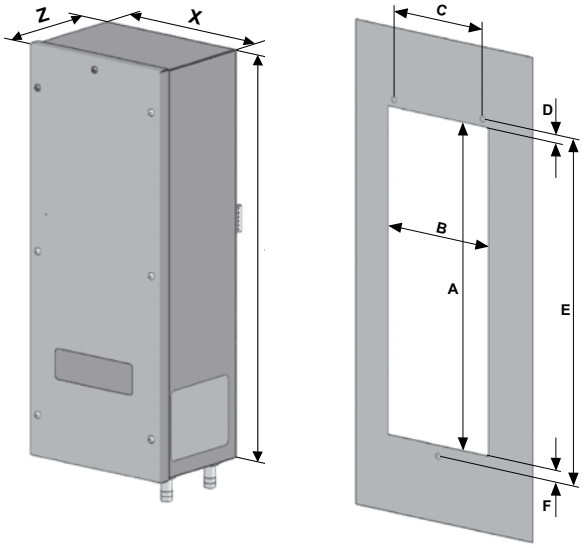
PWS 7102	PWS 7062