PWS 7332 L
INTERCAMBIADORES DE CALOR AIRE/AGUA 3150 W

- conducto de ventilación largo
- plantilla de montaje compatible con la gama de climatizadores DTS 9x41
- no necesita mantenimiento
- junta fácil de montar, no necesita un costoso acabado de la plantilla de montaje
- termostato y electroválvula para la regulación de la temperatura integrados
- control de la temperatura con contacto de alarma integrado

PRODUCTO		PWS 7332 L		
CÓDIGO ARTÍCULO		12053010063	12053017063	Unidad
DATOS				
Tensión nominal ±10 %		AC 50 I 60	AC 60	Hz
		230	115	V
Capacidad frigorífica @ 200 l/h	W10/A35	3150		W
Potencia absorbida	W10/A35	161 I 226	193	W
Corriente absorbida	W10/A35	0.7 I 1	1.7	A
Corriente de arranque	W10/A35	2.6 I 2	3	A
Volumen aire con boca libre	interior	1200		m³/h
Protección T		6		A
Tipo de conexión	electro	conector plug-in		
	fluido	aislador pasante flexible 13 mm; otras conexiones bajo pedido		
Ruido según EN ISO 3741		54		dB (A)
Peso (sin embalaje)		35		kg
Temperatura ambiente		+1 … +70 I +34 … +158		°C I °F
Campo de regulación (regulable)		+8 … +50 I +47 … +122; configuración de fabrica +35 I +95		°C I °F
Temperatura de entrada del agua		+1 … +35 I +34 … +95		°C I °F
Presión de trabajo admitida		máx. 10		bar
Ciclo de trabajo útil		100		%
Separación del líquido de condensación		descarga del líquido de condensación		
Grado de protección según EN 60529	IP 55	hacia el armario eléctrico, si se usa según las especificaciones		
	IP 65	bajo pedido		
Sistema de construcción	alojamiento	acero galvanizado I revestimiento electrostático de polvo (200 °C) I bajo pedido, acero inoxidable		
	intercambiadores	tubo de cobre con aletas de aluminio I tuberías de acero inoxidable bajo pedido		
Color	cubierta	RAL 7035 I otros colores bajo pedido		

ACCESORIOS	Pieza	CÓDIGO ARTÍCULO
Sistema de evaporación de condensado externo	1	18314000001
Botella recoge líquido de condensación	1	18314000100

Otras versiones del dispositivo y tensiones encontrarlos en www.pfannenberg.es y a solicitud.

Curvas características de la potencia frigorífica

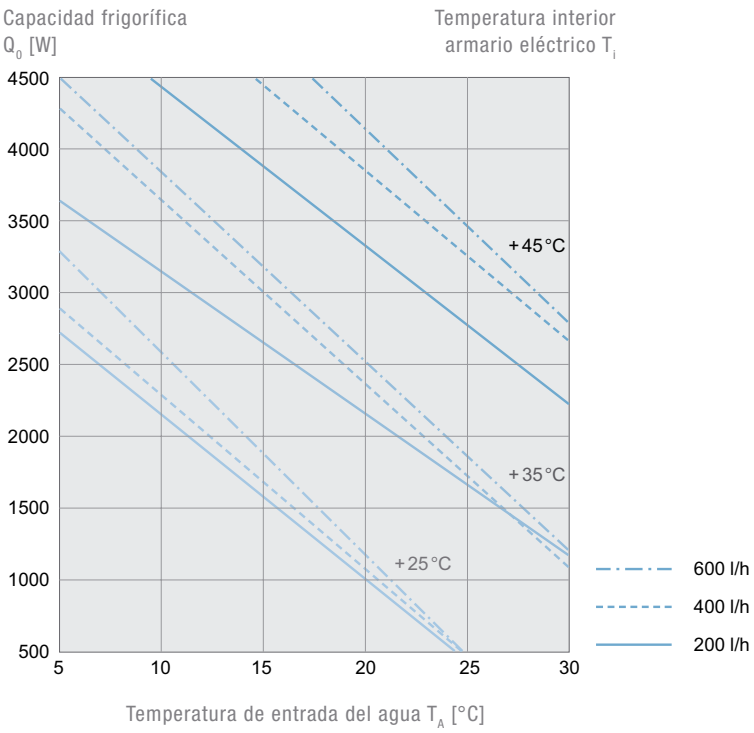

Curva característica de caída de la presión

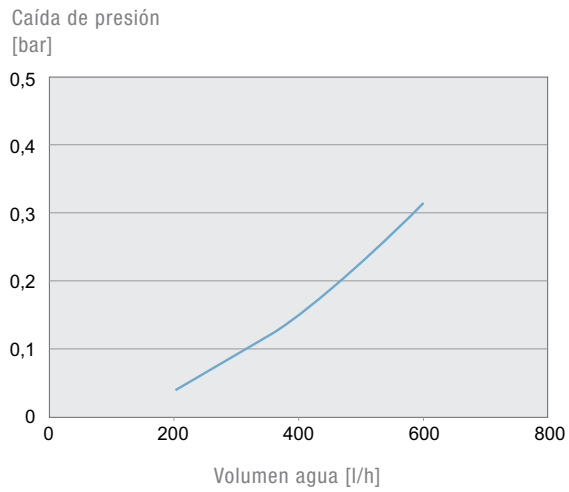

Dimensions

	X	Y	Z	A	B	C	D	E	F	G	H	I
mm	400	1350	190	700	315	220	350	450	510	290	350	58

Agujeros de fijación Ø 8 mm y radio de la plantilla R20
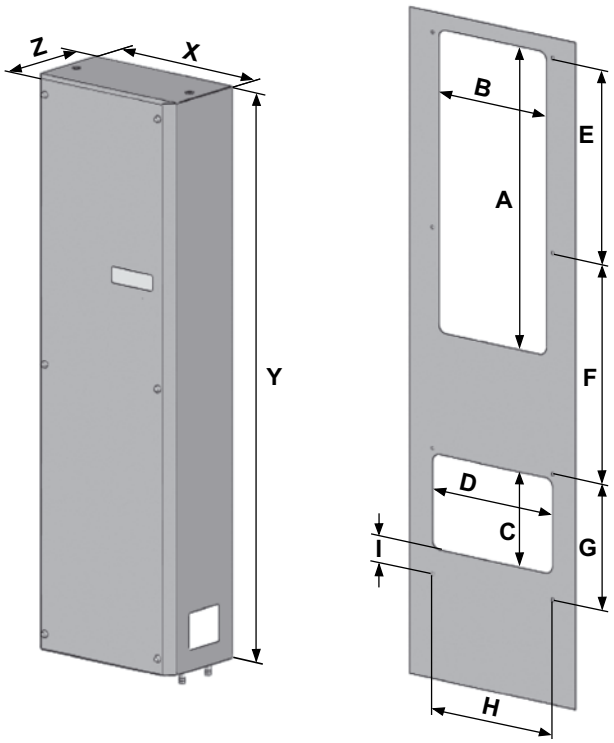
PWS 7332 L