PYRA KOMPAKT-BLITZLEUCHTE 5 JOULE
PY X-S-05

Die kompakte Blitzleuchte passt sich nicht nur vielen Anwendungen an, sondern besticht insbesondere durch sichere und einfache Montage.

- Montagemöglichkeit über Außenlaschen oder innenliegende Bohrungen.
- Einfacher elektrischer Anschluss im Gehäuseunterteil.
- Schlagfeste Kalotte.
- Auch für Schalttafeleinbau geeignet.
- Gehäusefarben: rot, grau oder weiß.
- Optional mit Soft-Start-Modul zur Reduzierung des Einschaltstroms.
- Gehäuse einfach anreihbar.

IP 66	IK08	+55 °C / –40 °C	EN 54-23	VdS	10 Years	EAC	c UL us LISTED	M12
Schutzart	schlagfestes Gehäuse	Betriebs-temperatur	24 V DC 48 V DC	24 V DC 48 V DC	Garantie			Anschluss-Stecker (Option)

PRODUKT		PY X-S-05					
DATEN							
Nennspannung		230 V	115 V	24 V	48 V	24 V	12 V
		AC 50 I 60 Hz	AC 50 I 60 Hz	AC 50 I 60 Hz	DC	DC	DC
Funktionsbereich		184–253 V	92–127 V	18–30 V	40–60 V	18–30 V	12–15 V
Nennstromaufnahme		55 mA	100 mA	800 mA	170 mA	300 mA	600 mA
Blitzfrequenz		1 Hz = 60 Blitze/Min.					
Blitzenergie		5 Joule					
Lichtstärke (DIN 5037) [1]		50 cd					
Max. Sichtweite		164 m					
Betriebstemperatur		–40 °C ... +55 °C					
Lagertemperatur		–40 °C ... +70 °C					
Relative Feuchte		max. 90 %					
Schutzart nach EN 60529		IP 66					
Schutzklasse		II					
Einschaltdauer		100 %					
Lebensdauer des Leuchtmittels		nach 8.000.000 Blitzen noch 70 % Lichtemission					
Material	Haube	Polycarbonat (PC)					
	Gehäuse	PC / ABS Blend, ähnlich RAL 3000 (feuerrot) / RAL 7035 (lichtgrau) / RAL 9003 (signalweiß)					
Kabeleinführung		3x M20 Ausbrüche vorbereitet (seitlich), 1 Ausbruch hinten					
Dichtbereich Kabeleinführung		6–13 mm (Durchführungstülle)					
Anschlussklemmen		2,5 mm² feindrähtig mit Aderendhülse, AWG 16					
Gewicht		165 g			200 g		

[1] bei Haubenfarbe klar

OPTIONEN/ZUBEHÖR

DNV | Gehäuse-verbinder | Flächen-dichtung | Plom-bier-stopfen | Einbaukit | SSM (24 V DC)

ABMESSUNGEN

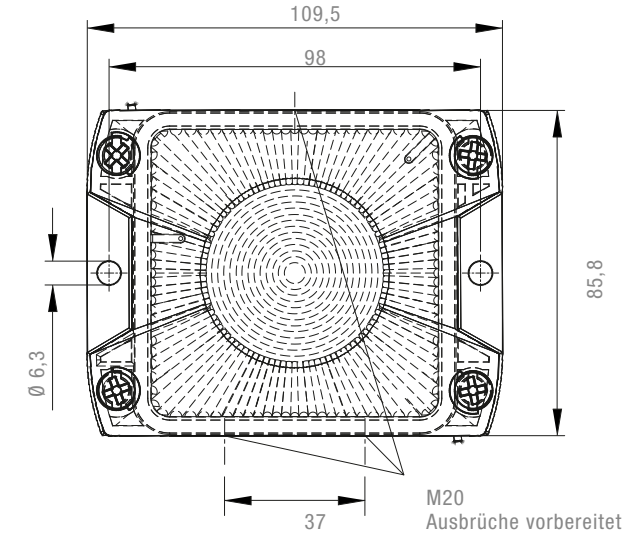

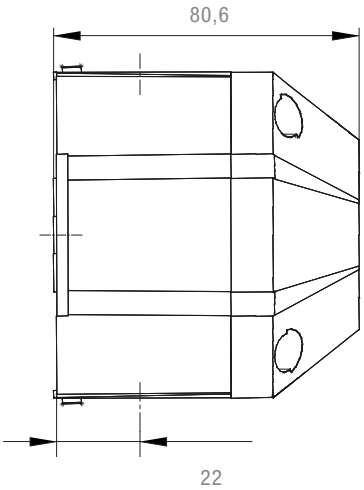

ANSCHLUSSBILD

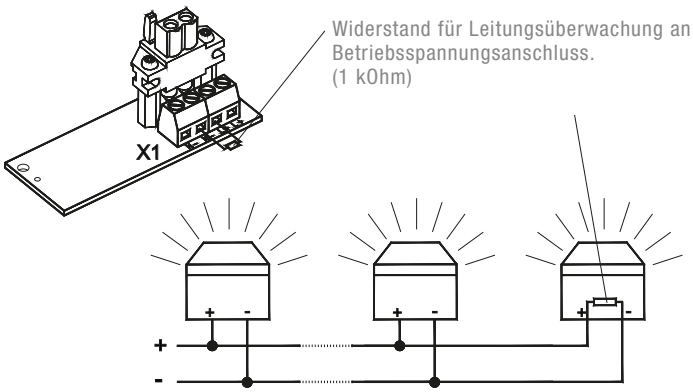

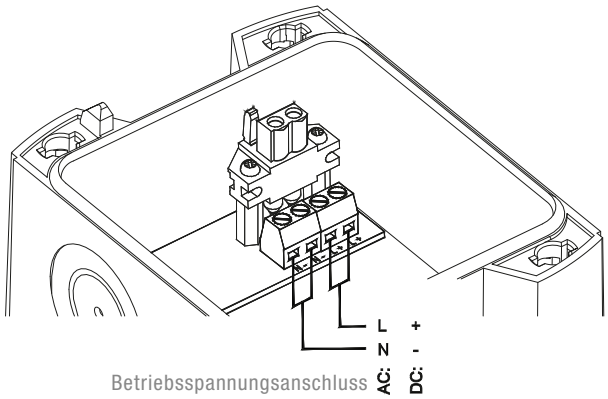

ARTIKEL-NR.		PY X-S-05		
GEHÄUSEFARBE	HAUBENFARBE	230 V AC	115 V AC	24 V DC
				21510801000 [1]
		21510103000	21510153000	21510803000
		21510104000	21510154000	21510804000
		21510105000	21510155000	21510805000 [1]
			21510151055	21510801055 [1]
		21510103055	21510153055	21510803055
		21510104055	21510154055	21510804055
		21510105055	21510155055	21510805055 [1]

Artikelnummern weiterer Farben und Spannungen auf Anfrage.

[1] **Ausführung mit EN 54-23-Zulassung**

NORMENKONFORMITÄT

Blitzleuchten entsprechen mit ihren optischen Eigenschaften der europäischen Norm DIN EN 842; **“Sicherheit von Maschinen – Optische Gefahrensignale”.** Anforderungen aus der Norm DIN EN 981; **“Sicherheit von Maschinen – System akustischer und optischer Gefahrensignale und Informationssignale”,** können erfüllt werden.

Die Leuchtfarben “Rot” für das Notsignal und “Gelb” für das Warnsignal entsprechen den Forderungen aus der IEC 73 / DIN EN 60073 / VDE 0199; **“Codierung von Anzeigegeräten und Bedienteilen durch Farben und ergänzende Mittel”.**

Hinweise auf optische Gefahrenmelder finden sich in den Normen:

EN 60825-1	Strahlensicherheit von Lasereinrichtungen identisch mit IEC 825 und DIN-VDE 0837
DIN EN 54	Brandmeldeanlagen
DIN 54113-2	Strahlenschutzregeln für die technische Anwendung von Röntgeneinrichtungen bis 500 kV