Звукоизлучатель 105 дБ (A) IS-A105N

Эти звукоизлучатели используются на тех рабочих местах, где может появляться взрывоопасная атмосфера.

- свободный выбор 49 различных тонов, соответствующих UKOOA/PFEER
- высокий уровень звукового давления 105 дБ (A), может быть уменьшен на 15 дБ (A) с помощью потенциометра
- до 2-х тонов может быть выбрано внешним управлением, чтобы сигнализировать 2 различные тревоги
- работает при напряжении постоянного тока от 10 до 28 В, номинальное напряжение 24 В DC
- защита на входе препятствует поломке в случае неправильного подсоединения без зенеровского барьера или гальванической изоляции
- может также использоваться на открытом воздухе, благодаря корпусу, сделанному из самозатухающего пластика ABS и степени защиты IP 66
- категории 1G, 2G и 3G (Зоны 0, 1 и 2)

См. стр. 244 и 245 ,чтобы найти подходящие барьеры Зенера

r = 32 м — Макс. диапазон приема сигнала

IP 66 — Система защиты

+ 60 °C / - 40 °C — Рабочая температура

Электрические данные	IS-A105N
Номинальное напряжение	24 В DC
функциональный диапазон	10 В DC – 28 В DC
Потребление номинального тока	25 мА (типично для подсоединения 24 В DC через 28 В / 300 Ω зенеровский барьер)

Напряжение должно быть подсоединено через зенеровский барьер (макс. 28 В DC, 93 мА DC, 0,66 Вт) или гальванический изолятор, определенный сертификатом на систему (см. стр. 245)

Механические данные	IS-A105N
Система защиты	обязательная безопасность 'ia'
Маркировка	II 1G Ex ia IIC T4 - 40 °C ... + 60 °C Ta
Категория (область использования)	1G (зона 0) / 2G (зона 1) / 3G (зона 2)
Свидетельство о соответствии	SIRA 04 ATEX 2301X
Объем тестирования	SIRA
Звуковой уровень давления дистанция микрофона 1 м	до 105 дБ (A) ± 3 дБ (A) может быть уменьшено до 15 дБ (A) внутренним потенциометром
Тоны	49 различных тона могут быть выбраны двухрядным переключателем, 2 из них выбираются внешним управлением
Температура хранения	- 40 °C … + 70 °C
Относительная влажность	90% @ + 50 °C
Рабочий цикл	100%
Материал	самозатухающий ABS, аналогичный UL 94 VO
Цвет	подобный RAL 3000 (красное пламя), опционально серый RAL 7038 или белый RAL 9010
Соединительные клеммы	0,5 – 2,5 мм²
Кабельный вход	20 мм
Вес	0,75 кг

Размеры

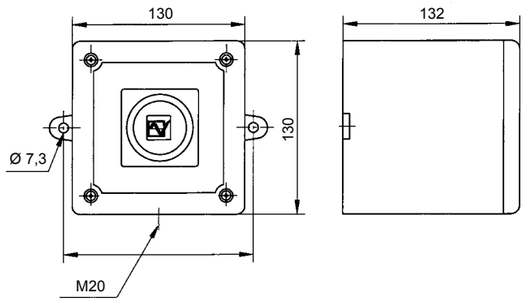

Таблица сигнальных тонов

Стадия 1	Описание – частота		Стадия 2	Стадия 3
Тон 1	Непрерывный тон 340 Гц		Тон 2	Тон 5
Тон 2	Переменный тон 800 Гц / 1000 Гц, меняется каждые 0,25 сек.		Тон 17	Тон 5
Тон 3	Возрастающий тон 500-1200 Гц, частота переключения 0,3 Гц, 0,5 сек.		Тон 2	Тон 5
Тон 4	Трель 800 Гц / 1000 Гц, частота переключения 1 Гц		Тон 6	Тон 5
Тон 5	Непрерывный тон 2400 Гц		Тон 3	Тон 20
Тон 6	Трель 2400 Гц / 2900 Гц, частота переключения 7 Гц		Тон 7	Тон 5
Тон 7	Трель 2400 Гц / 2900 Гц, частота переключения 1 Гц		Тон 10	Тон 5
Тон 8	Сирена 500 Гц / 1200 Гц / 500 Гц, длительность 3 сек.		Тон 2	Тон 5
Тон 9	Амплитуда 1200 Гц / 500 Гц в течение 1 сек.		Тон 15	Тон 2
Тон 10	Переменный тон 2400 Гц / 2900 Гц, частота переключения 2 Гц		Тон 7	Тон 5
Тон 11	Прерываемый тон 1000 Гц, частота переключения 1 Гц		Тон 2	Тон 5
Тон 12	Переменный тон 800 Гц / 1000 Гц, частота переключения 0,875 Гц		Тон 4	Тон 5
Тон 13	Прерываемый тон 2400 Гц, частота переключения 1 Гц		Тон 15	Тон 5
Тон 14	Прерываемый тон 800 Гц, 0,25 сек. сигнал, 1 сек. пауза		Тон 4	Тон 5
Тон 15	Непрерывный тон 800 Гц		Тон 2	Тон 5
Тон 16	Прерываемый тон 660 Гц, 150 мсек. сигнал, 150 мсек. пауза		Тон 18	Тон 5
Тон 17	Переменный тон 544 Гц (100 мсек.) / 440 Гц (400 мсек.) – NF S 32-001		Тон 2	Тон 27
Тон 18	Прерываемый тон 660 Гц, 1,8 сек. сигнал, 1,8 сек. пауза		Тон 2	Тон 5
Тон 19	Трель 1400 Гц –1600 Гц повышающаяся 1 сек., понижающаяся 0,5 сек. – NF C 48-265		Тон 2	Тон 5
Тон 20	Непрерывный тон 660 Гц		Тон 2	Тон 5
Тон 21	Переменный тон 554 Гц / 440 Гц, частота переключения 1 Гц		Тон 2	Тон 5
Тон 22	Прерываемый тон 544 Гц, 0,875 сек. сигнал, 0,875 сек. пауза		Тон 2	Тон 5
Тон 23	Прерываемый тон 800 Гц, частота переключения 2 Гц		Тон 6	Тон 5
Тон 24	Трель 800 Гц / 1000 Гц, частота переключения 50 Гц		Тон 29	Тон 5
Тон 25	Трель 2400 Гц / 2900 Гц, частота переключения 50 Гц		Тон 29	Тон 5
Тон 26	Имитированный звонок		Тон 2	Тон 15
Тон 27	Непрерывный тон 554 Гц		Тон 26	Тон 5
Тон 28	Непрерывный тон 440 Гц		Тон 2	Тон 5
Тон 29	Трель 800 Гц / 1000 Гц, частота переключения 7 Гц		Тон 7	Тон 5
Тон 30	Непрерывный тон 300 Гц		Тон 2	Тон 5
Тон 31	Сирена 660 Гц / 1200 Гц, частота переключения 1 Гц		Тон 26	Тон 5
Тон 32	2-х тоновый звонок		Тон 26	Тон 15
Тон 33	Прерываемый тон 745 Гц, частота переключения 1 Гц		Тон 2	Тон 5
Тон 34	Переменный тон 1000 Гц / 2000 Гц, меняется каждые 0,5 сек.		Тон 38	Тон 45
Тон 35	Прерываемый тон 420 Гц, каждые 0,625 сек. – Австралийский тон тревоги		Тон 36	Тон 5
Тон 36	Возрастающий тон 500-1200 Гц в течение 1 сек. – Австралийский тон эвакуации		Тон 35	Тон 5
Тон 37	Непрерывный тон 1000 Гц		Тон 9	Тон 45
Тон 38	Непрерывный тон 2000 Гц		Тон 34	Тон 45
Тон 39	Прерываемый тон 800 Гц, 0,25 сек. сигнал, 1 сек. пауза		Тон 23	Тон 17
Тон 40	Переменный тон 544 Гц (100 мсек.) / 440 Гц (400 мсек.) – NF S 32-001		Тон 31	Тон 27
Тон 41	Моторная сирена, медленно повышающая звук до 1200 Гц		Тон 2	Тон 5
Тон 42	Моторная сирена, медленно повышающая звук до 800 Гц		Тон 2	Тон 5
Тон 43	Непрерывный тон 1200 Гц		Тон 2	Тон 5
Тон 44	Моторная сирена, медленно повышающая звук до 2400 Гц		Тон 2	Тон 5
Тон 45	Прерываемый тон 1000 Гц, 1 сек. сигнал, 1 сек. пауза – общая тревога		Тон 38	Тон 34
Тон 46	Амплитуда 1200 Гц / 500 Гц в течение 1 сек.		Тон 47	Тон 37
Тон 47	Прерываемый тон 1000 Гц, 1 сек. сигнал, 1 сек. пауза – общая тревога		Тон 46	Тон 37
Тон 48	Прерываемый тон 420 Гц, каждые 0,625 сек. – Австралийский тон тревоги		Тон 49	Тон 5
Тон 49	Возрастающий тон 500-1200 Гц в течение 1 сек. – Австралийский тон эвакуации		Тон 26	Тон 37

Детали заказа

Artikelnummer	IS-A105N
Номинальное напряжение	24 В DC
	320 33 80 0 000

Декларация изготовителя

Разработаны и изготовлены в соответствии с EN 50014 (основные требования), EN 50020 (обязательная безопасность), EMC Директивой 89/336/EEC.