ПРОБЛЕСКОВАЯ ЛАМПА 7,5 ДЖ
Quadro F12-3G/3D ATEX

Проблесковая лампа Quadro F12 3G/3D разработана для применений в жестких условиях промышленного производства и используется как визуальная сигнализация. Подходит для использования как внутри помещений, так и снаружи, генерирует яркие световые импульсы с высоким эффектом привлечения внимания.

- для использования в потенциально взрывоопасных областях в Зоне 2 согласно EN 60079-10 и Зоне 22 согласно EN 61241-10
- соответствует требованиям стандартов EN 60079-0, EN 60079-15, EN 61241-0, EN 61241-0 (2007) и EN 61241-1 (2005)
- может применяться при наличии газов температурных классов T1, T2, T3, T4 и непроводящей пыли, при условии, что температура поверхности оборудования не превышает +105 °C

r = 15 м	IP 66	IK 08	+ 45 °C / - 20 °C
Диапазон согласно EN 54	Система защиты	Ударопрочный корпус	Рабочая температура

Электрические данные	Quadro F12-3G/3D ATEX		
Номинальное напряжение	230 В AC	115 В AC	24 В DC
Номинальная частота	50 / 60 Гц	50 / 60 Гц	
Рабочий диапазон напряжения	195 – 253 В	95 – 127 В	18 – 30 В
Номинальное потребление тока	90 мА	140 мА	360 мА
Пусковой ток ограничен	< 7 A / 150 µсек.	< 7 A / 150 µсек.	< 5 A / 2 мсек.

Механические данные	Quadro F12-3G/3D ATEX
Маркировка	II 3G Ex nR IIC T4 - 20 °C ≤ Ta ≤ + 45 °C II 3D Ex tD A22 IP66 T105 °C - 20 °C ≤ Ta ≤ + 45 °C
Категория (область использования)	3G (Зона 2) 3D (Зона 22)
Соответствие стандартам	Директива 94/9/EG (ATEX 100a)
Объем тестирования	Pfannenberg
Специальные условия	X: в соответствии с требованиями prDIN EN 60 079-0, DIN EN 61241-0 (2007) и DIN EN 61241-1 (2005), оборудование подходит для применений с низкой вероятностью механических повреждений. Необходимо чтобы проблесковая лампа была установлена с достаточной защитой от механических повреждений. Защитное ограждение не обязательно.
Частота вспышки	0,83 Гц = 50 вспышек в минуту
Энергия вспышки	7,5 Дж
Сила света (DIN 5037) [1]	84 кд
Цвет линзы	прозрачный, белый, жёлтый, оранжевый, красный, зеленый, синий
Рабочая температура	- 20 °C ... + 45 °C
Температура хранения	- 40 °C ... + 70 °C
Относительная влажность	100%
Система защиты согласно EN 60529	IP 66; установка в любом положении
Стойкость к ударам согласно EN 50102	IK 08
Класс защиты	II
Рабочий цикл	100%
Срок службы лампы	после 8.000.000 вспышек не менее 70% эмиссии света
Материал — линзы	поликарбонат (ПК)
Материал — корпус	поликарбонат (ПК), RAL 7035 (RAL 3000 опция)
Соединительные клеммы	пружинный разъём 0,08 - 2,5 мм²
Кабельный вход	2 x M20 сбоку (1 x заглушка, 1 x кабельное подключение)
Вес	600 гр

[1] с прозрачной линзой

Pfannenberg
Электротехника для промышленности

Размеры

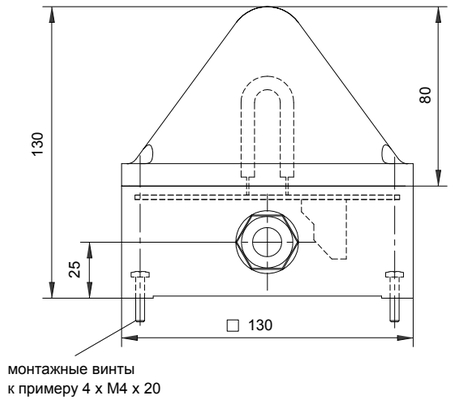

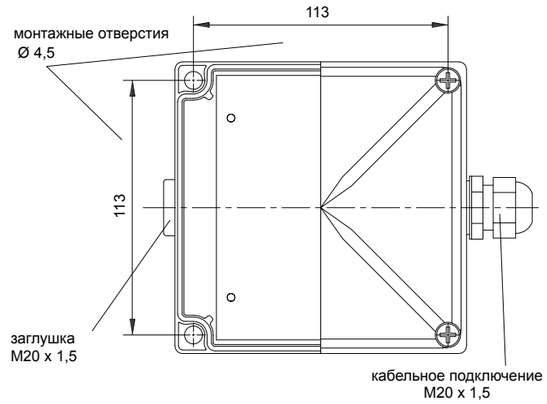

Заказ оборудования

Артикулы		Quadro F12-3G/3D ATEX	
Цвет линзы	**Номинальное напряжение**	230 В AC	24 В DC
прозрачный		210 41 10 1 008	210 41 80 1 008
жёлтый		210 41 10 3 008	210 41 80 3 008
оранжевый		210 41 10 4 008	210 41 80 4 008
красный		210 41 10 5 008	210 41 80 5 008

Артикулы для других цветов линз и напряжений по запросу

Опции / Аксессуары

ГОСТ EAC

Декларация изготовителя

Мы заявляем что защищенные от взрыва средства тревоги с обозначением типа **Quadro F12 3G/3D** был разработаны и произведены в соответствии с требованиями стандарта EN 50014.

Эта декларация основана на согласии со следующими инструкциями и стандартами:

DIN EN 60079-0	Электрическое оборудование для сред с риском взрыва газа – Часть 0: Основные требования
DIN EN 60079-15	Электрическое оборудование для сред с риском взрыва – Часть 15: тип защиты «n»
DIN EN 61241-0	Электрическое оборудование для использования в средах с горючей пылью – Основные требования
DIN EN 61241-1	Электрическое оборудование для использования в средах с горючей пылью – защита герметизацией «tD»
DIN EN 60598-1	Лампы – Часть 1: Основные требования и испытания
DIN EN 60947-1	Низковольтное распределительное оборудование – Часть 1: Основные спецификации
DIN EN 60529	Типы защиты корпуса (IP код)
DIN EN 50102	Типы защиты корпуса для электрического оборудованияпротив внешних механических воздействий (IK код)
DIN EN 61000-6-2	Электромагнитная совместимость (EMC) – Часть 6-2: Общие стандарты, помехоустойчивость для промышленных зон
DIN EN 61000-6-3	Электромагнитная совместимость (EMC) – Часть 6-3: Общие стандарты, излучение помех для жилых зон, деловых и коммерческих зон, а также небольших компаний
DIN EN 981	Безопасность машин – Система акустических и визуальных, а также информационных сигналов
ISO 11429	Система акустических и визуальных, а также информационных сигналов
UVV-BGV A3(VBG4)	Электрические машины и оборудование
GSGV	Техника безопасности труда (Германия)

Проблесковые лампы Quadro F12 3G/3D одобрены для использования в потенциально взрывоопасных средах зон 2 и 22 согласно 94/9/EU.