LUCI CONTINUE LED
PD 2100-M-AS-i / PD 2100-LED-M

Ideali per macchinari, con elegante design a piramide, dotate di lampada a LED per una durata estrema (> 50.000 h)

- resistente alle vibrazioni e agli urti
- basso assorbimento di corrente
- costi di manutenzione minimizzati
- sicurezza senza compromessi
- eccezionale illuminazione della calotta colorata grazie alla lente a diffusione
- con funzionamento monitorato e contatto per segnalazione guasti
- per applicazioni in cui la sicurezza è cruciale, quali apparecchi radiologici e dispositivi laser

Inoltre, per le luci AS-i-Bus:

- alimentazione diretta tramite sistema bus
- azionamento e monitoraggio del funzionamento direttamente tramite interfaccia AS

		M-AS-i	LED-M
r = 4 m	IP 55	+ 45 °C / - 25 °C	+ 55 °C / - 25 °C
Campo di ricezione secondo EN 54	Grado di protezione	Temperatura d'esercizio	Temperatura d'esercizio

Dati elettrici	PD 2100-M-AS-i	PD 2100-LED-M	
Tensione nominale	28 V	230 V CA	24 V CC
Consumo nominale di corrente	circa 250 mA	12 mA	65 mA
Frequenza nominale		50 / 60 Hz	
Campo di funzionamento	26,5 – 32,6 V	± 10%	21 – 29 V
Uscita allarme	tramite AS-i-Bus	230 V / 80 mA (relè MOS, $R_{ON\ max.}$ = 35 Ω) (NC)	

Dati meccaniche		PD 2100-M-AS-i	PD 2100-LED-M
Modalità di funzionamento		luce continua	
Fonte di luce		LED	
Intensità luminosa (DIN 5037) [1]		5 cd	
Colore calotta		neutra, bianco, giallo, arancione, rosso, verde, blu	
Temperatura d'esercizio		- 25 °C ... + 45 °C	- 25 °C ... + 55 °C
Temperatura di stoccaggio		- 40 °C ... + 70 °C	
Umidità relativa		90%	
Grado di protezione (EN 60529)		IP 55 (verticale/orizzontale)	
Categoria di protezione			II
Ciclo di lavoro utile		100%	
Durata della fonte di luce		> 50.000 h	
Materiale	calotta	policarbonato (PC)	
	alloggiamento	ABS, grigio chiaro simile a RAL 7035	
	fondo	ABS, grigio chiaro simile a RAL 7035	
Ingresso cavi			M20 x 1,5, a scelta, laterale oppure da sotto
Morsetti			cavo flessibile 0,14 – 2,5 mm²
Tipo di connessione		connettore quadripolare M12	
	pin 1	AS-i +	
	pin 2	NC	
	pin 3	AS-i –	
	pin 4	NC	
Boccola di indirizzamento		Jack CC, Ø 1,3 mm — AS-i +, AS-i –	
Specifica AS-i		AS-i 2.1, idoneo per A/B EN 50295	
Peso		300 g	CA: 380 g / CC: 270 g

[1] con calotta di colore neutro

Dimensioni

PD 2100-M-AS-i | PD 2100-LED-M

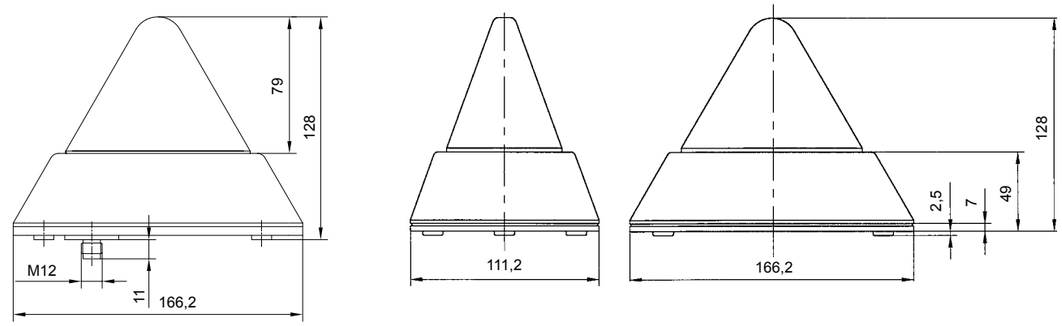

Fori di montaggio

PD 2100-M-AS-i | PD 2100-LED-M

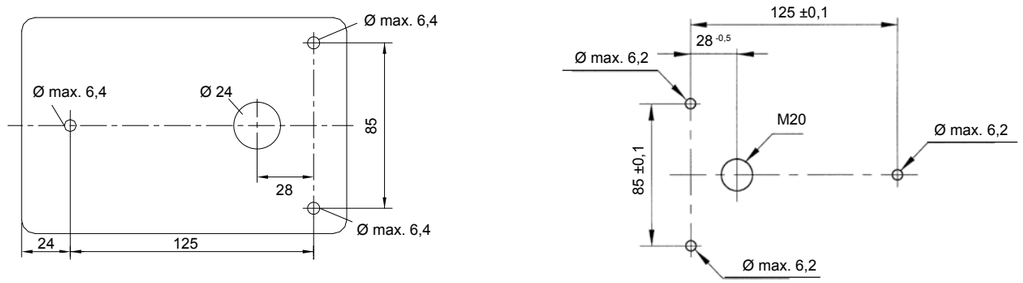

Dati per gli ordini

Codici		PD 2100-M-AS-i	PD 2100-LED-M
Colore calotta	**Tensione nominale**	26,5 V – 32,6 V	24 V CC
bianco		211 20 50 2 004	
giallo			211 20 60 3 005
rosso		211 20 50 5 004	211 20 60 5 005

Codici di altri colori su richiesta

Opzioni / Accessori

GOST

Codice:
287 10 50 0 040

Per altre informazioni vedere pagine 105

Conformità normativa

Le qualità ottiche delle luci continue soddisfano la norma europea DIN EN 842; **"Sicurezza del macchinario – Segnali visivi di pericolo".** I requisiti della norma DIN EN 981; **"Sicurezza del macchinario – Sistema acustico e visivo di segnalazione del pericolo e segnali di informazione",** vengono soddisfatti.

I colori "rosso" per il segnale d'emergenza e "giallo" per il segnale d'allarme soddisfano i requisiti delle norme IEC 73 / DIN EN 60073 / VDE 0199; **"Codifica dei dispositivi indicatori e degli attuatori con colori e strumenti supplementari".**

Le luci flash soddisfano i requisiti di sicurezza funzionale in conformità alle seguenti norme:

EN 60825-1	Sicurezza da radiazioni con dispositivi laser conforme a IEC 825 e DIN-VDE 0837
DIN EN 54	Rilevatori d'incendio
DIN 54113-2	Norme sulla protezione contro le radiazioni per l'applicazione tecnica di apparecchi radiologici fino a 500 kV