СВЕТОДИОДНЫЕ ЗАГРАДИТЕЛЬНЫЕ ОГНИ POL 10, POL 32

Светодиодные заградительные огни одобрены AVV, соответствуют нормам ICAO, Приложение 14, часть 1, глава 6

- всенаправленные лампы с излучением света на 360° для работы ночью и в сумерках (ночная маркировка авиационных препятствий)
- 2 в 1: светодиодный огонь, электроника и блок питания в одном корпусе. Второй огонь, в этом случае, необязателен.
- автоматическое переключение в режим ожидания в случае ошибки ли по команде контроллера
- интегрированная функция мониторинга (сухой контакт)
- чрезвычайно большой срок службы (более 50.000 часов), без обслуживания
- опция: легко монтируемый контактный разъем

POL 10

AVV	ICAO	IP 68	+ 55 °C / - 40 °C
Одобрено	Одобрено	Система защиты	Рабочая температура

Электрические данные		POL 32			POL 10		
Номинальное напряжение		115 / 230 В AC	48 В DC	12 / 24 В DC	115 / 230 В AC	48 В DC	12 / 24 В DC
Номинальная частота		50 / 60 Гц			50 / 60 Гц		
Рабочий диапазон напряжения		85 – 265 В	40 – 57 В	9,6 – 28,8 В	85 – 265 В	40 – 57 В	9,6 – 28,8 В
Потребление тока, определенное арифметически	115 В	96 мА			60 мА		
	230 В	45 мА			40 мА		
	48 В		270 мА			180 мА	
	24 В			430 мА			350 мА
	12 В			800 мА			600 мА
Контакт ошибки	НО	макс. 230 В, 80 мА					

Механические данные		POL 32-M	POL 10-M	POL 10-M-R	POL 10-M-RA
Режим работы		постоянное свечение			
Источник света		светодиодная группа (красный)		2 x светодиодная группа	
Версия	контролируемый (стандартная комплектация)	●	●	●	●
	дублирующая			●	●
Включение режима ожидания лампы в случае ошибки посредством				внешнее переключение	автоматическое переключение
Сила света (DIN 5037)		> 32 кд	> 10 кд		
Цвет линзы		прозрачный			
Цвет вспышки		авиационный красный			
Угол рассеивания	вертикально	приблизительно ± 35°			
	горизонтально	360°			
Рабочая температура		- 40 °C ... + 55 °C			
Температура хранения		- 40 °C ... + 70 °C			
Относительная влажность		100%			
Система защиты согласно EN 60529		IP 68			
Рабочий цикл		100%			
Срок службы лампочки		> 50.000 часов			
Материал	линзы	поликарбонат (ПК)			
	база	полибутилентерефталат (PBT)			
Монтаж		прямой монтаж			
Соединительные клеммы		0,5 - 1,5 мм² провод малого сечения - H05(07)B-K; 0,5 - 2,5 мм² одиночный провод - H05(07)B-U			
Вес		приблизительно 750 гр			
Одобрено		ICAO	ICAO / AVV	ICAO / AVV	ICAO / AVV

Размеры

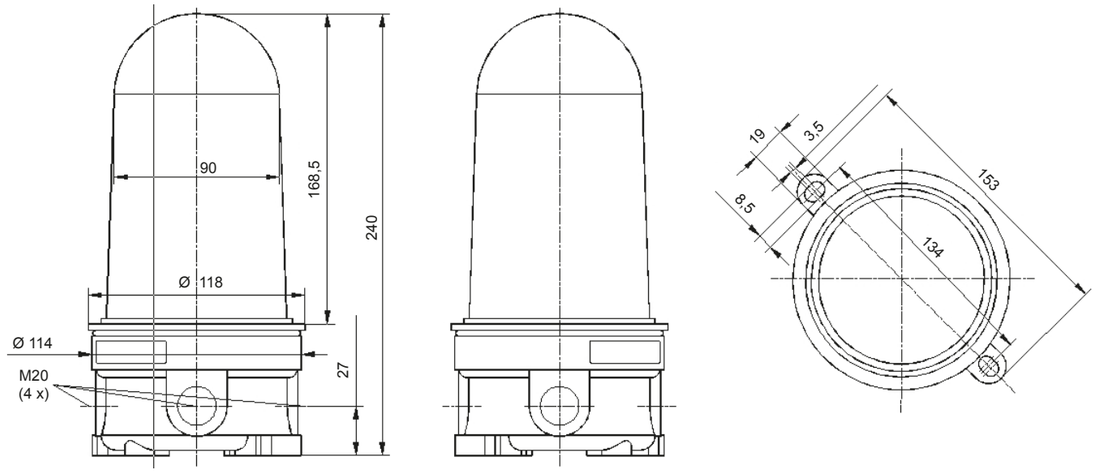

POL 32-M	POL 10

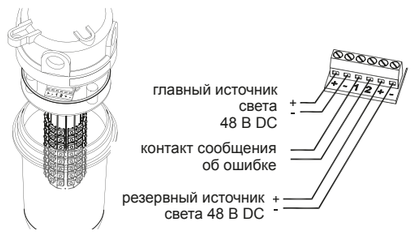

Заказ оборудования

Артикулы	POL 32-M	POL 10-M	POL 10-M-R	POL 10-M-RA
Номинальное напряжение				
115 / 230 В AC	211 05 68 1 005	211 05 64 1 005	211 05 64 1 011	211 05 64 1 010
48 В DC	211 05 66 1 005	211 05 65 1 005	211 05 65 1 011	211 05 65 1 010
12 / 24 В DC	211 05 67 1 005	211 05 63 1 005	211 05 63 1 011	211 05 63 1 010

Опции / Аксессуары

Разъем

Соответствие стандартам

Огонь соответствует требованиям ICAO (Приложение 14, Часть 1, Глава 6), одобрен в Германии в соответствии с Основными Демонстративными Правилами для Идентификации Авиационных препятствий (AVV).