ПРОБЛЕСКОВЫЕ ЛАМПЫ PYRA 5 ДЖ PY X-M-05

Новинка

- безопасность – неправильный монтаж невозможен
- простота – сокращение времени монтажа
- экономичность – максимальная дальность передачи сигналов посредством применения эффективной технологии «ксенон»
- варианты крепления посредством монтажных проушин или внутренних отверстий
- выбор четырех различных частот вспышек с помощью DIP-переключателя
- также подходит для монтажа в панель
- электронная регулировка постоянства потребляемого тока при 24 В AC/DC во избежание колебания нагрузки
- встроенное ограничение пускового тока и распознавание низкого напряжения (опция)
- проблесковые лампы могут работать синхронно

r = 11 м	IP 66	IK 08	+ 55 °C / - 40 °C	EN 54-23	VdS	UL	Sync	10 Лет
Диапазон согласно EN 54	Система защиты	Ударопрочный корпус	Рабочая температура	В процессе разработки	В процессе разработки	В процессе разработки		Гарантии

Электрические данные	PY X-M-05		
Номинальное напряжение	230 В AC	115 В AC	24 В AC/DC
Номинальная частота	50 / 60 Гц	50 / 60 Гц	50 / 60 Гц / DC
Рабочий диапазон напряжения	187 – 255 В	90 – 135 В	AC: 18 – 30 В DC: 10 – 60 В
Номинальное потребление тока при 1 Гц	60 мА	110 мА	AC: 600 мА DC: 280 мА при 24 В

Механические данные		PY X-M-05
Частота вспышки		0,1 / 0,5 / 0,75 / 1 Гц (DIP-переключатель)
Энергия вспышки		5 Дж
Сила света (DIN 5037) [1]		44 кд
Цвет линзы		прозрачный, белый, жёлтый, оранжевый, красный, зеленый, синий
Рабочая температура		- 40 °C ... + 55 °C
Температура хранения		- 40 °C ... + 70 °C
Относительная влажность		макс. 90%
Система защиты согласно EN 60529		IP 66
Класс защиты		II
Рабочий цикл		100%
Срок службы лампы		после 8.000.000 вспышек не менее 70% эмиссии света
Материал	линзы	поликарбонат (ПК)
	корпус	ПК / ABS
Цвет корпус		RAL 3000 (óгненно-красный) / RAL 7035 (светло-серый) / RAL 9003 (белый)
Кабельный вход		2 x M20 сбоку, 2 x M20 снизу
Допустимый диаметр кабеля		6 - 13 мм
Соединительные клеммы		2.5 мм² провод малого сечения, AWG 16
Вес	AC	400 гр
	AC/DC	420 гр

[1] с прозрачной линзой

Размеры

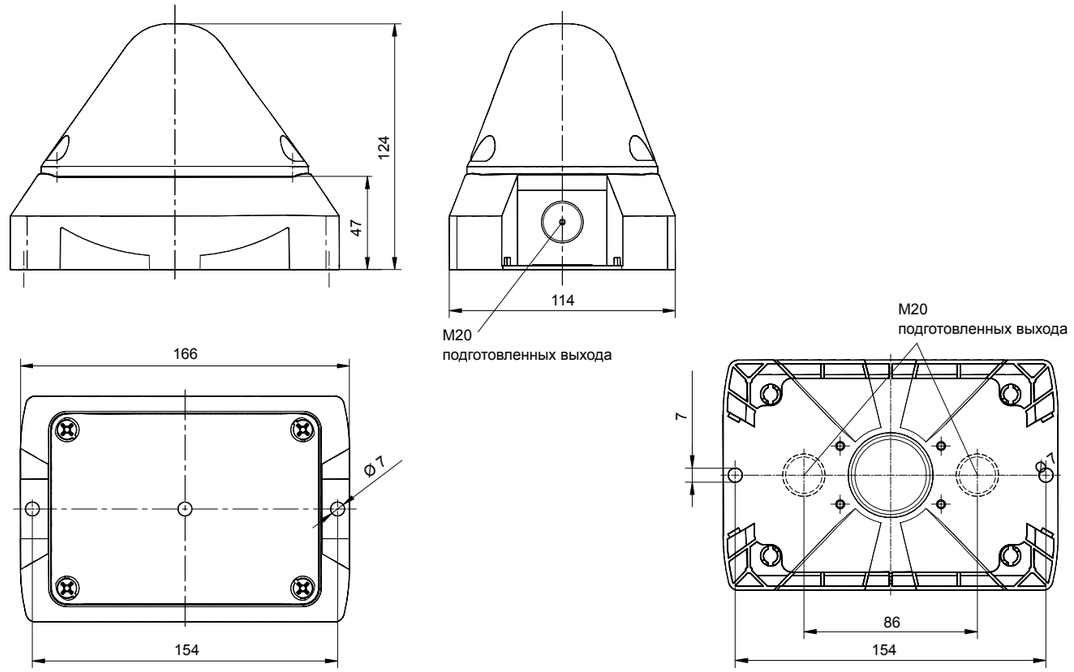

Заказ оборудования

Артикулы		PY X-M-05 – корпус красный		
Цвет линзы	**Номинальное напряжение**	230 В AC	115 В AC	24 В AC/DC
прозрачный		215 50 10 1 000	215 50 15 1 000	215 50 81 1 000 [1]
жёлтый		215 50 10 3 000	215 50 15 3 000	215 50 81 3 000
красный		215 50 10 5 000	215 50 15 5 000	215 50 81 5 000 [1]
Артикулы		**PY X-M-05 – корпус серый**		
Цвет линзы	**Номинальное напряжение**	230 В AC	115 В AC	24 В AC/DC
прозрачный		215 50 10 1 055	215 50 15 1 055	215 50 81 1 055 [1]
жёлтый		215 50 10 3 055	215 50 15 3 055	215 50 81 3 055
красный		215 50 10 5 055	215 50 15 5 055	215 50 81 5 055 [1]

Артикулы для других цветов линз и напряжений по запросу

[1] лампы с одобрением EN 54-23

Опции / Аксессуары

EAC | Уплотни-тельная прокладка | Защит-ные пломбы | Мон-тажный комплект | I lim t

См. стр 109 для дополнительной информации

Соответствие стандартам

Световые характеристики проблесковых ламп соответствуют европейскому стандарту DIN EN 842: **«Машинная безопасность – световые сигналы тревоги».** Требования стандарта DIN EN 981: **«Машинная безопасность – система звуковой и световой сигнализации и информирующих сигналов»,** соблюдаются.

Цвет «красный» для сигнала опасности и «жёлтый» для сигнала предупреждения, согласно требованиям IEC 73 / DIN EN 60073 / VDE 0199: **«Кодировка устройств оповещения и элементов контроля, использующих цвета и дополнительные средства».**

Требования к световым сигнальным устройствам описаны в стандартах:

EN 60825-1	Радиационная безопасность лазерных устройств, согласно IEC 825 и DIN-VDE 0837
DIN EN 54	Системы пожарной сигнализации
DIN 54113-2	Правила радиационной защиты для работы рентгеновского оборудования до 500 кВ