LUCE FLASH 10 JOULE
Quadro F12-SIL

Sicurezza integrata nel robusto design Quadro
- per la segnalazione di condizioni di pericolo in applicazioni inerenti la sicurezza di processo e degli impianti, ad es. in caso di
  - fughe / segnalazione gas
  - sovrappressione / sovralimentazione
  e la sicurezza dei macchinari, con la funzione di
  - dispositivo di segnalazione dell'avviamento
  - segnalazione di muting
  - segnalazione di funzionamento inerziale
- il controllo regolare del dispositivo di allarme imposto dalle norme è affidato semplicemente al controllo automatico integrato
- i dispositivi di allarme possono essere utilizzati in sistemi di sicurezza tecnica (SIS) fino a **SIL 2/PLd**

Saremo lieti di mettere a vostra disposizione tutte le caratteristiche tecniche di sicurezza.

r = 17 m	IP 66	IP 67	IK 08	+ 55 °C / - 30 °C	10 Anni
Campo di ricezione secondo EN 54	Grado di protezione	Grado di protezione	Alloggiamento antiurto	Temperatura d'esercizio	Garanzia

Dati elettrici		Quadro F12-SIL		
Tensione nominale		230 V CA	115 V CA	24 V CC
Frequenza nominale		50 / 60 Hz	50 / 60 Hz	
Campo di funzionamento		195 – 253 V	95 – 127 V	18 – 30 V
Consumo nominale di corrente	luce flash	250 mA	350 mA	700 mA
	canale diagnostico	100 mA	100 mA	65 mA
Contatto d'allarme	versione contatto	contatto obbligato (1 x NC; 1 x NA)		
	corrente di commutazione	max. 6 A		
	tensione di commutazione	max. 250 V CA		
	max. potenza di interruzione (CA)	1.500 VA		
	carico minimo raccomandato	> 50 mW		

Dati meccaniche		Quadro F12-SIL
Frequenza flash		1 Hz = 60 flash/min.
Energia flash		10 Joule
Intensità luminosa (DIN 5037) [1]		118 cd
Colore calotta		neutra, bianco, giallo, arancione, rosso, verde, blu
Temperatura d'esercizio		- 30 °C ... + 55 °C
Temperatura di stoccaggio		- 40 °C ... + 70 °C
Umidità relativa		100%
Grado di protezione (EN 60529)		IP 66, IP 67, montaggio a piacere
Resistenza antiurto (EN 50102)		IK 08
Categoria di protezione		II
Ciclo di lavoro utile		100%
Durata del tubo elettronico a luce flash		ancora il 70% di luminosità dopo 8.000.000 di flash
Materiale	calotta	policarbonato (PC)
	alloggiamento	policarbonato (PC), RAL 7035
Ingresso cavi		2 x M20 sotto / 2 x M20/M32 laterali
Morsetti		morsetto a molla 0,08 - 2,5 mm²
Montaggio	linguette esterne	113 x 153 mm – M5 o 127,1 x 127,1 mm – M5
	fori interni	113 x 113 mm
Peso		600 g

[1] con calotta di colore neutro

Dimensioni

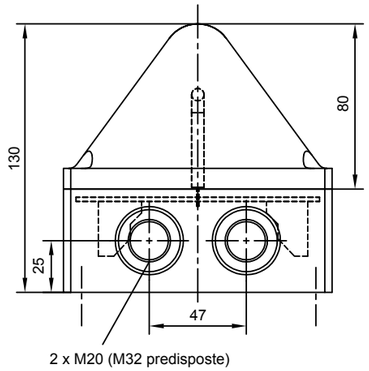

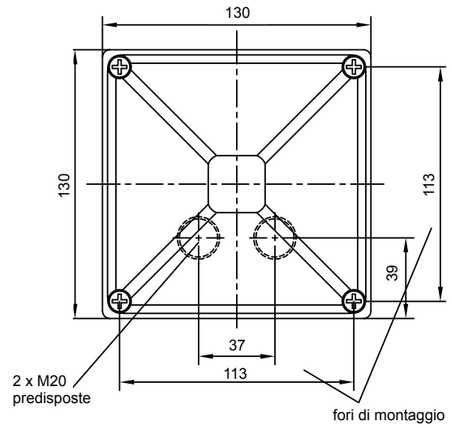

Ulteriore possibilità di montaggio tramite linguette esterne (comprese nel volume di fornitura).

Schema di collegamento

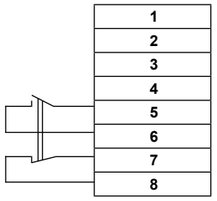

1	L/+	tensione di alimentazione luce flash
2	N/-	tensione di alimentazione luce flash
3	L/+	tensione di alimentazione canale di monitoraggio
4	N/-	tensione di alimentazione canale di monitoraggio
5	relè di allarme NO	(relè meccanico di sicurezza,
6	relè di allarme NO	contatti obbligati,
7	relè di allarme NC	potenza nominale 250V/6A,
8	relè di allarme NC	carico minimo contatti 10mA/5V)

Dati per gli ordini

Codici		Quadro F12-SIL	
Colore calotta	**Tensione nominale**	230 V CA	24 V CC
giallo		210 41 10 3 601	210 41 80 3 601
arancione		210 41 10 4 601	210 41 80 4 601
rosso		210 41 10 5 601	210 41 80 5 601

Codici di altri colori e tensioni su richiesta

Opzioni / Accessori

GOST

Conformità normativa

Le qualità ottiche delle luci flash soddisfano la norma europea DIN EN 842; **"Sicurezza del macchinario – Segnali visivi di pericolo".** I requisiti della norma DIN EN 981; **"Sicurezza del macchinario – Sistema acustico e visivo di segnalazione del pericolo e segnali di informazione",** vengono soddisfatti. I colori "rosso" per il segnale d'emergenza e "giallo" per il segnale d'allarme soddisfano i requisiti delle norme IEC 73 / DIN EN 60073 / VDE 0199; **"Codifica dei dispositivi indicatori e degli attuatori con colori e strumenti supplementari".**

Le luci flash soddisfano i requisiti di sicurezza funzionale in conformità alle seguenti norme:
EN 61508 Sicurezza funzionale dei sistemi di comando e di controllo elettrici, elettronici ed elettronici programmabili correlati alla sicurezza
EN 61511 Sicurezza funzionale - sistemi strumentali di sicurezza per il settore dell'industria di processo
I dispositivi possono essere utilizzati in sistemi di controllo di sicurezza in conformità alle seguenti norme:
EN ISO 13849-1 Sicurezza del macchinario - Parti dei sistemi di comando legate alla sicurezza - Parte 1
EN 62061 Sicurezza del macchinario - Sicurezza funzionale dei sistemi di comando e di controllo elettrici, elettronici ed elettronici programmabili correlati alla sicurezza