ПРОБЛЕСКОВАЯ ЛАМПА 10 ДЖ
Quadro F12-SIL

Комплексная безопасность в прочном корпусе Quadro

- оповещение об опасных ситуациях в системах безопасности, например, безопасность процессов и производств
  - утечка жидкости / газа
  - высокое давление / переполнение
  и безопасность машин, например:
  - предупреждение о запуске
  - отключение индикации
  - предупреждение о задержке остановки машины
- регулярная проверка устройства обеспечена посредством встроенного самоконтроля согласно нормативным требованиям
- сигнальное устройство может быть встроено в систему безопасности (SIS) до **SIL 2/PLd**

Мы будем рады обеспечить Вас полной технической информацией.

r = 17 м	IP 66	IP 67	IK 08	+ 55 °C / - 30 °C
Диапазон согласно EN 54	Система защиты	Система защиты	Ударопрочный корпус	Рабочая температура

Электрические данные		Quadro F12-SIL		
Номинальное напряжение		230 В AC	115 В AC	24 В DC
Номинальная частота		50 / 60 Гц	50 / 60 Гц	
Рабочий диапазон напряжения		195 – 253 В	95 – 127 В	18 – 30 В
Номинальное потребление тока	проблесковая лампа	250 мА	350 мА	700 мА
	канал выявления неисправностей	100 мА	100 мА	65 мА
Выход сигнала тревоги	версия контакта	контакт с принудительным замыканием и размыканием (1 x НО, 1 x НЗ)		
	переключаемый ток	макс. 6 А		
	переключаемое напряжение	макс. 250 В AC		
	макс. коммутируемая мощность (AC)	1.500 ВА		
	рекомендуемая минимальная нагрузка	> 50 мВт		

Механические данные		Quadro F12-SIL
Частота вспышки		1 Гц = 60 вспышек в минуту
Энергия вспышки		10 Дж
Сила света (DIN 5037) [1]		118 кд
Цвет линзы		прозрачный, белый, жёлтый, оранжевый, красный, зеленый, синий
Рабочая температура		- 30 °C ... + 55 °C
Температура хранения		- 40 °C ... + 70 °C
Относительная влажность		100%
Система защиты согласно EN 60529		IP 66, IP 67, установка в любом положении
Стойкость к ударам согласно EN 50102		IK 08
Класс защиты		II
Рабочий цикл		100%
Срок службы лампы		после 8.000.000 вспышек не менее 70% эмиссии света
Материал	линзы	поликарбонат (ПК)
	корпус	поликарбонат (ПК), RAL 7035
Кабельный вход		2 x M20 снизу / 2 x M20/M32 сбоку
Соединительные клеммы		пружинный разъём 0,08 - 2,5 мм²
Монтаж	внешние зажимы	113 x 153 мм – M5 или 127,1 x 127,1 мм – M5
	отверстия внутри	113 x 113 мм
Вес		600 гр

[1] с прозрачной линзой

Размеры

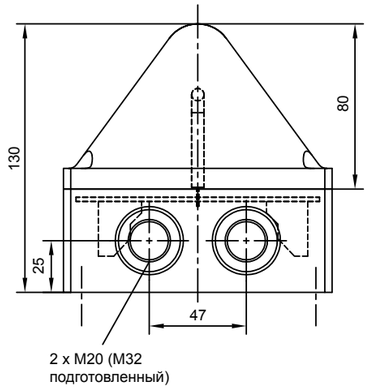

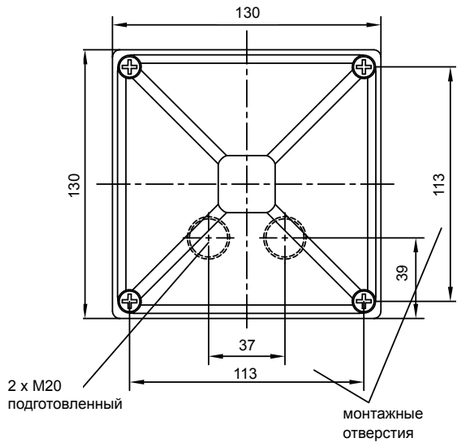

Дополнительная установка возможна через внешние проушины (в комплекте).

Схемы подключений

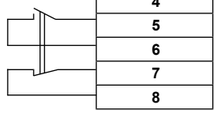

1	L/+	рабочего напряжения проблесковая лампа
2	N/-	рабочего напряжения проблесковая лампа
3	L/+	рабочего напряжения канал проверки
4	N/-	рабочего напряжения канал проверки
5	реле тревоги НО	(механическое реле безопасности,
6	реле тревоги НО	контакты с принудительным замыканием или размыканием,
7	реле тревоги НЗ	номинальное напряжение 250В/6А,
8	реле тревоги НЗ	минимальная нагрузка 10мА/5В)

Заказ оборудования

Артикулы		Quadro F12-SIL	
Цвет линзы	**Номинальное напряжение**	230 В AC	24 В DC
жёлтый		210 41 10 3 601	210 41 80 3 601
оранжевый		210 41 10 4 601	210 41 80 4 601
красный		210 41 10 5 601	210 41 80 5 601

Артикулы для других цветов линз и напряжений по запросу

Опции / Аксессуары

ГОСТ

Соответствие стандартам

Световые характеристики проблесковых ламп соответствуют европейскому стандарту DIN EN 842: **«Машинная безопасность – световые сигналы тревоги».** Требования стандарта DIN EN 981: **«Безопасность оборудования – Система звуковых и световых сигналов тревоги и информационных сигналов»,** соблюдаются. Цвет «красный» для сигнала опасности и «жёлтый» для сигнала предупреждения, согласно требованиям IEC 73 / DIN EN 60073 / VDE 0199: **«Кодировка устройств оповещения и элементов контроля, использующих цвета и дополнительные средства».**

Визуальные сигнальные устройства выполняют требования функциональной безопасности согласно:
EN 61508 Функциональная надежность электрических/электронных/программируемых систем безопасности
EN 61511 Функциональная надежность – Системы безопасности обрабатывающей промышленности
Устройства могут быть использованы в системах безопасности в соответствии со стандартами:
EN ISO 13849-1 Безопасность машин – Системы управления, отвечающие за безопасность – часть 1
EN 62061 Безопасность машин – Функциональная надежность электрических/электронных/программируемых систем безопасности