Pfannenberg Filterfan 4th Generation

- Ⓓ **Montage- und Betriebsanleitung**
- ⒼⒷ **Installation- and operating instructions**
- Ⓕ **Notice de montage et d´utilisation**
- Ⓝⓛ **Montage- en gebruikshandleiding**
- Ⓢ **Installations och bruksanvisning**
- Ⓘ **Istruzioni di montaggio e per l´uso**
- Ⓔ **Instrucciones de montaje y para uso**
- ⒷⓇ **Manual de Instalação e de Operação**

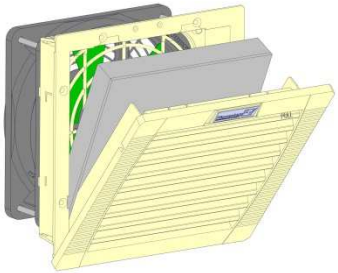

IP54/ NEMA 12 PFB / PFB EMC

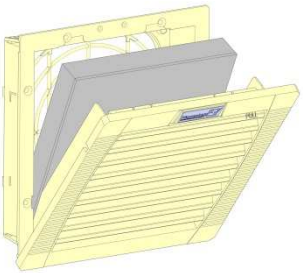

IP54/ NEMA 12 PFBA / PFBA EMC

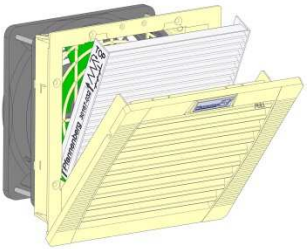

IP55/ NEMA 12 PFB / PFB EMC

IP55/ NEMA 12 PFBA / PFBA EMC

- Ⓓ Lesen Sie diese Anweisung und bewahren Sie diese auf.
- ⒼⒷ Read and save this instruction.
- Ⓕ Lisez et sauvegardez ces instructions.
- Ⓝⓛ Deze instructies lezen en bewaren.
- Ⓢ Läs och spara dessa anvisningar.
- Ⓘ Legga e salvi queste istruzioni.
- Ⓔ Lea y salve estas instrucciones.
- ⒷⓇ Leia e guarde estas instruções

Stand 07.2021 / I
985408002

Pfannenberg
ELECTRO-TECHNOLOGY FOR INDUSTRY

www.pfannenberg.com

(D) Ausschnitte und Abmessungen
(GB) Cut outs and dimensions
(F) Découpes de montage et dimensions
(NL) Uitsparingen en afmetingen
(S) Urklipp och dimensioner
(I) Dima di foratura e dimensioni
(E) Plantillas y dimensiones
(BR) Recortes e dimensões

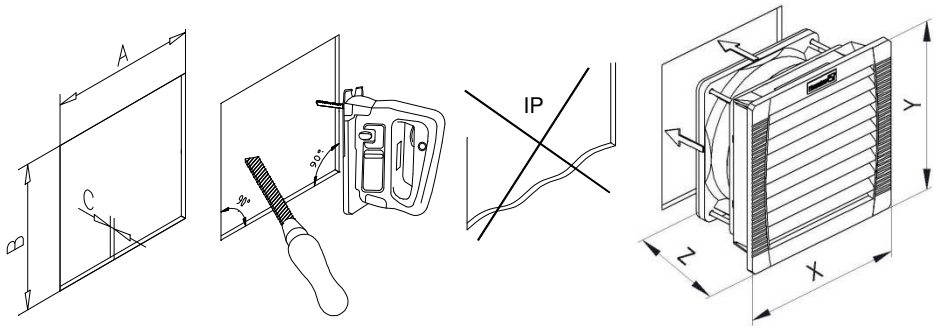

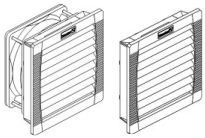		A = B mm(inch)		X = Y mm(inch)	Z mm(inch)		
		Standard	EMC		PF		PFA
		C ≤ 2(0,08") = A +1(0,04") 0 C >2(0,08") ≤ 3(0,12") = +2(0,08") A +1(0,04")	± 0,5 (0,02“)		DC	AC	
PFB 11000	PFBA 10000	92(3,62)	93(3,66)	109(4,29)	53(2,09)	66(2,6)	23(0,91)
PFB 22000	PFBA 20000	125(4,92)	126,5(4,98)	145(5,71)	70(2,75)	75(2,95)	31(1,22)
PFB 32000	PFBA 30000	177(6,97)	178(7,01)	202(7,95)	87(3,42)	93(3,66)	40(1,57)
PFB 42500	PFBA 40000	223(8,78)	224(8,82)	252(9,92)	105(4,13)	103(4,06)	44(1,73)
PFB 43000					115(4,53)	103(4,06)	
PFB 65000	PFBA 60000	292(11,5)	292(11,5)	320(12,6)	157(6,18)		46(1,81)
PFB 66000							
PFB 67000							
PFB 65000SL	--	292(11,5)	292(11,5)	320(12,6)	131(5,16)		--
PFB 66000SL							
PFB 67000SL							

(D) ACHTUNG: Nur in horizontaler Einbaulage und bei Nicht-Zerstören der Dichtung ist die Schutzart IP54/ IP55/ Type 12 gewährleistet.
EMC: Funktionsgewährleistung nur bei elektrisch leitfähiger Verbindung zwischen EMV- Schirmblech und Montageausschnitt.

(GB) CAUTION: The degree of protection IP54/ IP55/ Type 12 cannot be guaranteed unless the horizontal installation position and a non destroyed foam gasket are ensured.
EMC: Function cannot be guaranteed unless there is a conductive connection between the EMC-shield and the mounting cut out.

(F) ATTENTION: Le degré de protection IP54 / IP55 / Type 12 n'est garanti qu'en position de montage horizontale et si le joint n'est pas détruit.
EMC: La fonction n’est garantie que dans le cas d’un contact électroconducteur entre la tôle de protection CEM et la découpe pour le montage.

(NL) OPPASSEN: Beschermingsgraad IP54 / IP55 / Type 12 is alleen gegarandeerd in een horizontale inbouwpositie en als de afdichting niet wordt vernietigd.
EMC: De functiegarantie geldt uitsluitend als er tussen de EMC-afscherming en de montage-uitsnijding een elektrisch geleidende verbinding bestaat.

(S) VARNING: Skyddsklass IP54/ IP55/ Type 12 gäller endast vid horisontellt monteringdläge och om tätningen inte förstörs.
EMC: Funktionsgarantin gäller endast under förutsättning att det finns en elektriskt ledande förbindelse mellan EMC-skärmplåten och monteringsutskärningen.

(I) ATTENZIONE: Il grado di protezione IP54/ IP55/ Type 12 può essere garantito esclusivamente tramite una posizione di montaggio orizzontale e non interferendo con la guarnizione die tenuta.
EMC: Il funzionamento è garantito solo in caso di possibilità di collegamento elettricamente conducibile fra lo schermo in lamiera EMC e l'apertura di montaggio.

(E) PRECAUCION: El grado de protección IP54 / IP55 / Tipo 12 solo se garantiza en una posición de instalación horizontal y si la junta no está destruida.
EMC: Sólo se garantiza el funcionamiento con una conexión eléctrica conductiva entre la chapa de proteccion EMC y el recorte de montaje.

(BR) ATENÇÃO: O grau de proteção IP54/ IP55/ NEMA12 apenas pode ser garantido na posição de instalação horizontal e sem danificar a vedação.
EMC: Garantia de função única conexão eletricamente condutora entre a chapa de blindagem EMC e recorte de montagem.

(D) Elektrischer Anschluss
(GB) Power connection
(F) Branchement électrique
(NL) Elektrische aansluiting
(S) Elanslutning
(I) Allacciamento elettrico
(E) Conexión de energía
(BR) Conexão elétrica

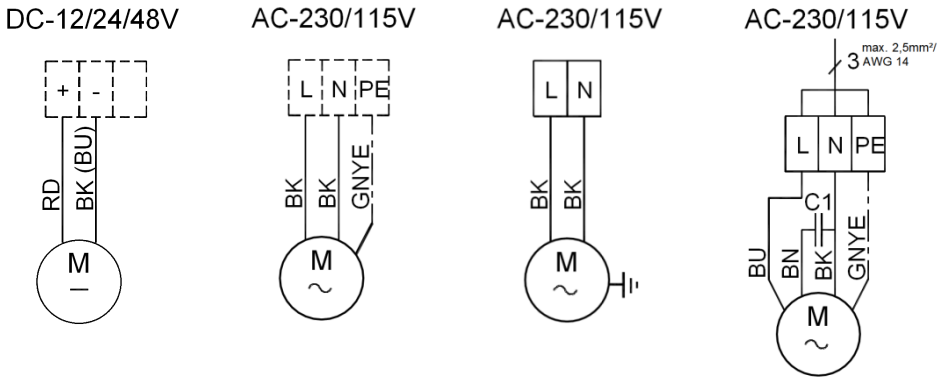

(D) Mindestabstand zwischen Lichtbogen bildenden Bauteilen und Filter: 30,5cm (12'') (UL508A sec. 22)
(GB) Minimum distance of 30,5cm (12") between arcing parts and filters (acc. UL508A sec. 22)
(F) Distance minimale entre les pièces formant un arc et les filtres: 30,5 cm (12'') (UL508A sec. 22)
(NL) Minimum afstand tussen lichtbogen vormende componenten en filters: 30,5cm (12'') (UL508A sec. 22)
(S) Minsta avstånd mellan de ljusbågsbildande delar och filtret: 30,5 cm (12'') (UL508A sec. 22)
(I) Distanza minima fra gli elementi che formano l'arco e il filtro: 30,5 cm (12'') (UL508A sec. 22)
(E) Distancia mínima entre los componentes del arco eléctrico y los filtros: 30,5 cm (12'') (UL508A sec. 22)
(BR) Distância mínima entre componentes com formação de arco voltaico e filtros: 30,5cm (12'') (UL508A sec. 22)

Ⓓ Technische Daten
Ⓖ Technical data
Ⓕ Caractéristiques Techniques
Ⓝ Technische gegevens
Ⓢ Tekniska data
Ⓘ Dati tecnici
Ⓔ Datos técnicos
Ⓑ Dados técnicos

	U +/- DC	U ~ 50/60 Hz	IP 54		IP 55		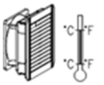		
			P	I	P	I			
		V	W	A	W	A			Standard (EMC)
PFB 11000	24	--	2,4	0,1	--	--	-15.. + 55°C +5.. +131°F	1A	0,16(0,19)
PFB 11000	--	115	16/12	0,2/0,2	--	--		6A	0,6 (0,63)
PFB 11000	--	230	14/10	0,08/0,08	--	--			
PFB 22000	24	--	4,6	0,19	--	--	-15.. + 55°C +5.. +131°F	1A	0,53(0,59)
PFB 22000	--	115	29/24	0,3/0,3	29/24	0,3/0,3		6A	0,74 (0,8)
PFB 22000	--	230	28/24	0,2/0,2	28/24	0,2/0,2			
PFB 32000	24	--	4,6	0,19	--	--	-15.. + 55°C +5.. +131°F	1A	0,68(0,77)
PFB 32000	--	115	29/24	0,3/0,3	29/24	0,3/0,3		6A	1 (1,09)
PFB 32000	--	230	28/24	0,2/0,2	28/24	0,2/0,2			
PFB 42500	24	--	12,0	0,5	--	--	-15.. + 55°C +5.. +131°F	1A	0,96(1,12)
PFB 42500	--	115	25/25	0,21/0,21	25/25	0,21/0,21		6A	1,18 (1,34)
PFB 42500	--	230	25/25	0,12/0,12	25/25	0,12/0,12			
PFB 43000	12	--	12	1	12	1	-15.. + 55°C +5.. +131°F	6A	1,51 (1,77)
PFB 43000	24	--	10,1	0,42	--	--		1A	1,35(1,61)
PFB 43000	--	115	30/31	0,25/0,26	30/31	0,25/0,26		6A	1,5 (1,76)
PFB 43000	--	230	36/35	0,16/0,17	36/35	0,16/0,17			1,5 (1,76)
PFB 65000	--	115	75/90	0,66/0,8	75/90	0,66/0,8	-15.. + 55°C +5.. +131°F	6A	3,2 (3,43)
PFB 65000	--	230	80/95	0,35/0,42	80/95	0,35/0,42			
PFB 66000	--	115	110/160	0,96/1,4	110/160	0,96/1,4	-15.. + 55°C +5.. +131°F	6A	3,2 (3,43)
PFB 66000	--	230	125/160	0,55/0,7	125/160	0,55/0,7			
PFB 67000	--	115	135/190	1,18/1,67	135/190	1,18/1,67	-15.. + 55°C +5.. +131°F	6A	3,7 (3,93)
PFB 67000	--	230	135/185	0,61/0,81	135/185	0,61/0,81			
PFB 65000SL	--	230	65/82	0,29/0,35	65/82	0,29/0,35	-15.. + 55°C +5.. +131°F	6A	3,3 (3,44)
PFB 66000SL	--	230	105/135	0,49/0,58	105/135	0,49/0,58			3,9 (4,13)
PFB 67000SL	--	230	115/152	0,51/0,67	115/152	0,51/0,67			3,9 (4,13)
PFBA 10000	--		--		--		-40.. + 55°C -40.. +131°F	--	0,06 (0,09)
PFBA 20000									0,12 (0,18)
PFBA 30000									0,26 (0,35)
PFBA 40000									0,46 (0,62)
PFBA 60000									0,7 (0,93)

Ⓓ Ersatzteilbeschaffung
ⒼⒷ Ordering spare parts
Ⓕ Approvisionnement en pièces détachées
ⓃⓁ Bestelling van onderdelen
Ⓢ Beställning av reservdelar
Ⓘ Fornitura delle parti di ricambio
Ⓔ Adquisición de repuestos
ⒷⓇ Aquisição de peças de reposição

www.pfannenberg.com spareparts@pfannenberg.com

	U + / - DC	U ~ 50/60 Hz		IP54/ NEMA12 5x	IP 55/ NEMA12 5x
PFB 11.000	24	--	18661000002	18611600157	--
	-	115V	18611000059		
	-	230V	18611000058		
PFBA 10.000	--	--	--		
PFB 22.000	24	--	18661000003	18611600158	18611600034
	-	115V	18611000053		
	-	230V	18611000052		
PFBA 20.000	--	--	--		
PFB 32.000	24	--	18661000003	18611600131	18611600035
	-	115V	18611000053	18611600159	
	-	230V	18611000052		
PFBA 30.000	--	--	--		
PFB 42.500	24	--	18661000004	18611600132	18611600036
	-	115V	18611000061	18611600160	
	-	230V	18611000060		
PFB 43.000	12	-	18611000055		
	24	-	18661000005		
	-	115V	18611000075		
	-	230V	18811000004		
PFBA 40.000	--	--	--		
PFB 65.000	-	115V	18611000069	18611600161	18611600037
	-	230V	18611000073		
PFB 66.000	-	115V	18611000070		
	-	230V	18611000074		
PFB 67.000	-	115V	18611000049		
	-	230V	18611000072		
PFB 65.000SL	-	230V	18611000063		
PFB 66.000SL	-	230V	18661000000		
PFB 67.000SL	-	230V	18661000001		
PFBA 60.000	--	--	--		

Ⓓ Verwenden Sie **ausschließlich Original Pfannenberg Ersatzteile**, anderenfalls erlöschen Gewährleistung und Zulassungen. Weiterhin sind bei Nichtverwendung der Original Ersatzteile Schutzarten und Leistungsdaten nicht mehr sichergestellt, die Schutzart reduziert sich dann auf NEMA 1.

ⒼⒷ Warranty and licenses **are limited to original Pfannenberg spare parts** and become void if other spare parts are used. Furthermore, ingress protection and capacity levels are no longer ensured if original Pfannenberg spare parts are not used. As a result the ingress protection will be reduced to NEMA 1.

Ⓕ Veuillez utiliser **exclusivement les pièces détachées d'origine de Pfannenberg**, sinon la garantie et les homologations ne sont plus applicables. Il en va de même pour les types de protection et les caractéristiques de performance, la protection se réduit alors à NEMA 1.

ⓃⓁ Gebruik **uitsluitend originele onderdelen van Pfannenberg**, omdat anders garantiewaarborgen en certificeringen vervallen. Tevens zijn bij het niet gebruiken van originele onderdelen beveiligingsgraden en prestatiespecificaties niet langer gewaarborgd. In dit geval vermindert de beveiligingsgraden tot NEMA 1.

Ⓢ Använd **uteslutande Pfannenbergs original reservdelar**, annars upphör garantin att gälla. Vidare kan eventuella fel eller reparationer som beror på att inte original Pfannenberg reservdelar används leda till att skyddsklass och effektdata inte längre säkerställas. I det tillfället skyddsklassen vilja reducera till på NEMA 1.

Ⓘ Utilizzare **esclusivamente parti di ricambio originali Pfannenberg**, pena l'estinzione della garanzia e delle autorizzazioni. Inoltre, in caso di mancato utilizzo delle parti di ricambio originali, non sono più garantiti i tipi di protezione e le caratteristiche di funzionamento. Di conseguenza il grado di protezione sarà ridotto a NEMA 1.

Ⓔ Utilice **únicamente repuestos originales de Pfannenberg**; de lo contrario, quedarán sin validez la garantía y las licencias. Además, en caso de no usar dichos repuestos originales, no se podrán garantizar la seguridad ni los datos de rendimiento. En este caso el tipo de protección se reduce al NEMA 1.

ⒷⓇ Utilize **exclusivamente peças de reposição originais da Pfannenberg**, caso contrário perde-se a garantia e a homologação. Além disso, em caso de não usar as peças de reposição originais não se pode garantir o grau de proteção e os dados de desempenho; o grau de proteção será reduzido para NEMA 1.

Ⓓ Filterwechsel / Wartung
ⒼⒷ Filter change / Maintenance
Ⓕ Remplacement de la cartouche Filtrante / Entretien
ⓃⓁ Filter vervanging / Onderhoud
Ⓢ Filterbyte / Underhåll
Ⓘ Filtri di ricambio / Manutenzione
Ⓔ Cambio de filtro / Mantenimiento
ⒷⓇ Troca de filtro / manutenção

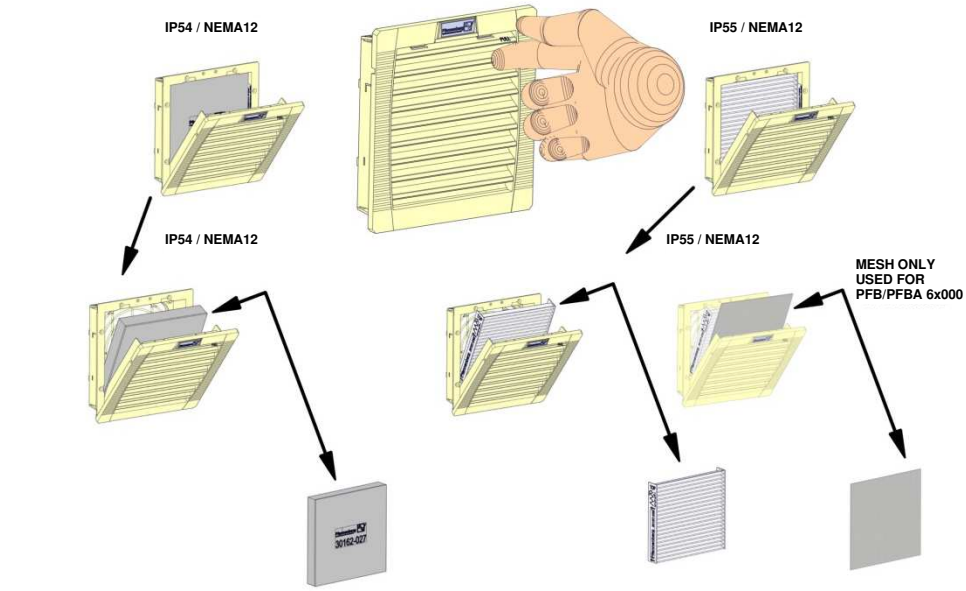

Ⓓ IP 54/ 55/ NEMA12: Auf korrekte Einbaulage des Filters achten
ⒼⒷ IP 54/ 55/ NEMA12: Make sure that the filter is installed in the proper position.
Ⓕ IP 54/ 55/ NEMA12: Veillez à insérer correctement le filtre
ⓃⓁ IP 54/ 55/ NEMA12: Op correcte inbouwpositie van het filter letten
Ⓢ IP 54/ 55/ NEMA12: Beakta korrekt monteringsläge för filtret
Ⓘ IP 54/ 55 /NEMA12: Rispettare la corretta posizione di montaggio del filtro.
Ⓔ IP 54/ 55 /NEMA12: Procure que la posición de montaje del filtro sea la correcta
ⒷⓇ IP 54/ 55/ NEMA12: Atentar à posição correta de instalação do filtro

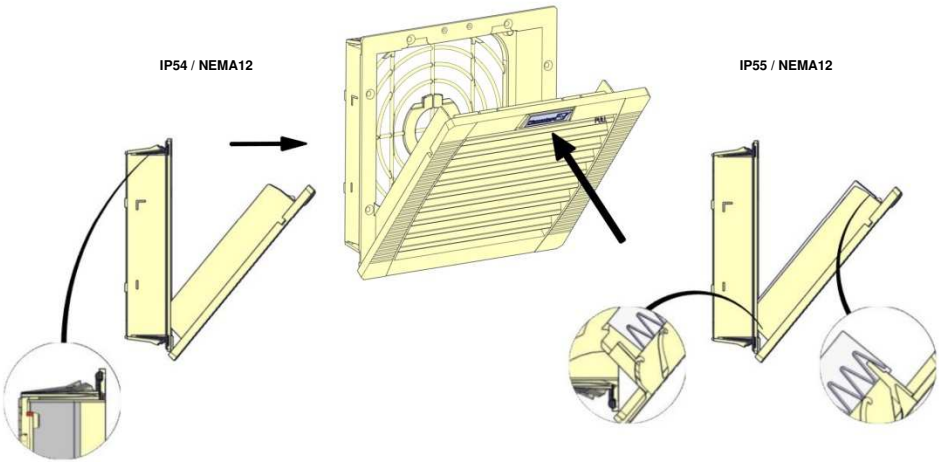

985408002I

www.pfannenberg.com

Pfannenberg
ELECTRO-TECHNOLOGY FOR INDUSTRY

Declaration of Conformity / Declaração de Conformidade

according to EC directives / segundo as diretivas EC

- **Electromagnetic compatibility / Compatibilidade electromagnética 2014/35/EU (L96, 29.03.14, S. 79-106)**
- **Maschinery directive / Directiva de máquinas 2006/42/EC (L157, 09.06.06, S. 24-86)**
- **Commission Regulation (EU) No. / Regulamento (UE) No. 327/2011 (L90, 06.04.11, S. 8-21)**
- **RoHS 2 - restriction of the use of certain hazardous substances 2011/65/EU (L174, 01.07.2011, S. 88–110) incl. (EU) 2015/863**

The devices / Os aparelhos:

Manufacturer/Fabricante: **Pfannenberg do Brasil Ind. e Com. Ltda.**
Podovia SP-73, 4.509 NR Condomínio - Galpão 11
13347-390 Indaiatuba , BRASIL

Product / Produto: **Filter Fan / Ventilador de filtro**

Type / Tipo: **PFB 11000, PFB 22000, PFB 32000, PFB 33000, PFB 42500, PFB 43000, PFB 65000 (SL), PFB 66000 (SL), PFB 67000 (SL), PFBA 10000, PFBA 20000, PFBA 30000, PFBA 40000, PFBA 60000**

were developed, designed and manufactured to comply with the above-mentioned EC directives, under the sole responsibility of / foram desenvolvidos, projetados e fabricados em conformidade com as diretivas CE acima citadas, sob a responsabilidade única de:

Pfannenberg GmbH
Werner-Witt-Str. 1
D-21035 Hamburg

The following harmonised standards were applicable / As seguintes normas harmonizadas foram aplicadas:

• EN ISO 12100 (2011-03)+Cor.:2013-08	Safety of machinery - General principles for design - Risk assessment and risk reduction (ISO 12100 2010), German version EN ISO 12100 2010 (Princípios gerais de avaliação de riscos e redução de risco (ISO 12100. 2010), Versão alemã EN ISO 12100 2010)
• EN 60335-2-80 (2009-10)+Cor. 2013-03	Household and similar electrical appliances - Safety - Part 2-80 Particular requirements for fans (IEC 60335-2-80 2002 + A1 2004 + A2 2008); German version EN 60335-2-80 2003 + A1 2004 + A2:2009 (Segurança de aparelhos elétricos para usos domésticos e análogos - Parte 2-80 Regras particulares para os fãs (IEC 60335-2-80 2002 + A1 2004 + A2. 2008), Versão alemã EN 60335-2-80 2003 + A1 2004 + A2: 2009)
• EN 61000-3-2 (2015-03)	Electromagnetic compatibility (EMC) - Part 3-2: Limits - Limits for harmonic current emissions (equipment input current <= 16 A per phase) (IEC 61000-3-2 2014); German version EN 61000-3-2:2014 (Compatibilidade electromagnética (EMC) - Parte 3-2: Limites - Limites para emissões de corrente harmônica (entrada do equipamento <= 16 A por fase) (IEC 61000-3-2: 2014), Versão alemã EN 61000-3-2 2014)
• EN 61000-3-3 (2014-03)	Electromagnetic compatibility (EMC) - Part 3-3: Limits - Limitation of voltage changes, voltage fluctuations and flicker in public low-voltage supply systems, for equipment with rated current <= 16 A per phase and not subject to conditional connection (IEC 61000-3-3:2013), German version EN 61000-3-3 2013 (Compatibilidade electromagnética (EMC) - Parte 3-2: Limites -Limites para emissões de corrente harmônica (entrada do equipamento <= 16 A por fase) (IEC 61000-3-2. 2014), Versão alemã EN 61000-3-2. 2014)
• EN 61000-6-2 (2006-03)+Cor 2011-06	Electromagnetic compatibility (EMC) - Part 6-2 Generic standards - Immunity for industrial environments (IEC 61000-6-2:2005); German version EN 61000-6-2:2005 (Compatibilidade electromagnética (EMC) - Parte 6-2: Normas genéricas - Imunidade para ambientes industriais (IEC 61000-6-2 2005); Versão alemã EN 61000-6-2: 2005)
• EN 61000-6-3 (2011-09)+Cor.:2012-11	Electromagnetic compatibility (EMC) - Part 6-3 Generic standards - Emission standard for residential, commercial and light-industrial environments (IEC 61000-6-3 2006 + A1:2010), German version EN 61000-6-3 2007 + A1 2011 (Compatibilidade electromagnética (EMC) - Parte 6-3. Normas genéricas - Norma de emissões para ambientes residenciais, comerciais e empresarias e pequenas empresas (IEC 61000-6-3 2006 + A1: 2010); Versão alemã EN 61000-6-3. 2007 + A1 2011)
• EN 60529 (2014-09)	Degrees of protection provided by enclosures (IP Code) (IEC 60529.1989 + A1.1999 + A2.2013); German version EN 60529.1991 + A1 2000 + A2 2013 (Proteção oferecido por invólucros (Código IP) (IEC 60529 1989 + A1 1999 + A2: 2013), Versão alemã EN 60529 1991 + A1 2000 + A2. 2013)
• EN IEC 63000 (2019-05)	Technical documentaton for the assessment of electrical and electronic products with respect to the restriction of hazardous substances (IEC 63000:2016); German version EN IEC 63000 2018 (Documentação técnica para a avaliação de produtos elétricos e eletrônicos no que diz respeito à restrição de substâncias pengosas (IEC 63000:2016))

The following standards, guidelines and specifications were applicable at national level:
As seguintes normas, diretrizes e especificações foram aplicadas a nível nacional:

• IEC 60038 (2009-06)	IEC standard voltages (Tensões padrão IEC)
• ProdSG ()	German law - covering equipment and product safety (Produto Safety Act)

The manufacturer is in possession of the technical documentation, the installation/operation instruction is attached to the device The safety references are to be considered This explanation certifies the agreement with the guidelines mentioned / Uma documentação técnica está à disposição junto ao fabricante, o Manual de Montagem e de Operação foi fornecida com o aparelho As instruções de segurança devem ser observadas Esta declaração certifica a conformidade com as diretrizes mencionadas Pessoa acreditada para a compilação da documentação técnica, veja signatário Year of affixing the CE-mark / Para a localização da marcação CE :15

Hamburg, October-20
Rev No 05
P/N 985506602

Nils-Peter Halm
Technischer Leiter / Technical Director

Pfannenberg
ELECTRO-TECHNOLOGY FOR INDUSTRY

Declaration of Conformity / Declaração de Conformidade

according to EC directives / segundo as diretivas EC

- **Electromagnetic compatibility / Compatibilidade electromagnética 2014/35/EU (L96, 29.03.14, S. 79-106)**
- **Maschinery directive / Directiva de máquinas 2006/42/EC (L157, 09.06.06, S. 24-86)**
- **Commission Regulation (EU) No. / Regulamento (UE) No. 327/2011 (L90, 06.04.11, S. 8-21)**
- **RoHS 2 - restriction of the use of certain hazardous substances 2011/65/EU (L174, 01.07.2011, S. 88–110) incl. (EU) 2015/863**

The devices / Os aparelhos:

Manufacturer/Fabricante: **Pfannenberg GmbH**

Product / Produto: **Filter Fan / Ventilador de filtro**

Type / Tipo: **PFB 11000, PFB 22000, PFB 32000, PFB 33000, PFB 42500, PFB 43000, PFB 65000 (SL), PFB 66000 (SL), PFB 67000 (SL), PFBA 10000, PFBA 20000, PFBA 30000, PFBA 40000, PFBA 60000**

were developed, designed and manufactured to comply with the above-mentioned EC directives, under the sole responsibility of / foram desenvolvidos, projetados e fabricados em conformidade com as diretivas CE acima citadas, sob a responsabilidade única de:

Pfannenberg GmbH
Werner-Witt-Str. 1
D-21035 Hamburg

The following harmonised standards were applicable / As seguintes normas harmonizadas foram aplicadas:

• EN ISO 12100 (2011-03)+Cor.:2013-08	Safety of machinery - General principles for design - Risk assessment and risk reduction (ISO 12100 2010); German version EN ISO 12100 2010 (Princípios gerais de avaliação de riscos e redução de risco (ISO 12100 2010), Versão alemã EN ISO 12100 2010)
• EN 60335-2-80 (2009-10)+Cor 2013-03	Household and similar electrical appliances - Safety - Part 2-80: Particular requirements for fans (IEC 60335-2-80:2002 + A1 2004 + A2:2008), German version EN 60335-2-80 2003 + A1:2004 + A2.2009 (Segurança de aparelhos elétricos para usos domésticos e análogos - Parte 2-80 Regras particulares para os fãs (IEC 60335-2-80 2002 + A1 2004 + A2: 2008), Versão alemã EN 60335-2-80 2003 + A1 2004 + A2 2009)
• EN 61000-3-2 (2015-03)	Electromagnetic compatibility (EMC) - Part 3-2: Limits - Limits for harmonic current emissions (equipment input current <= 16 A per phase) (IEC 61000-3-2:2014), German version EN 61000-3-2:2014 (Compatibilidade electromagnética (EMC) - Parte 3-2. Limites - Limites para emissões de corrente harmônica (entrada do equipamento <= 16 A por fase) (IEC 61000-3-2: 2014); Versão alemã EN 61000-3-2 2014)
• EN 61000-3-3 (2014-03)	Electromagnetic compatibility (EMC) - Part 3-3 Limits - Limitation of voltage changes, voltage fluctuations and flicker in public low-voltage supply systems, for equipment with rated current <= 16 A per phase and not subject to conditional connection (IEC 61000-3-3:2013), German version EN 61000-3-3:2013 (Compatibilidade electromagnética (EMC) - Parte 3-2: Limites - Limites para emissões de corrente harmônica (entrada do equipamento <= 16 A por fase) (IEC 61000-3-2 2014); Versão alemã EN 61000-3-2: 2014)
• EN 61000-6-2 (2006-03)+Cor .2011-06	Electromagnetic compatibility (EMC) - Part 6-2 Generic standards - Immunity for industrial environments (IEC 61000-6-2 2005), German version EN 61000-6-2:2005 (Compatibilidade electromagnética (EMC) - Parte 6-2. Normas genéricas - Imunidade para ambientes industriais (IEC 61000-6-2 2005), Versão alemã EN 61000-6-2 2005)
• EN 61000-6-3 (2011-09)+Cor.:2012-11	Electromagnetic compatibility (EMC) - Part 6-3 Generic standards - Emission standard for residential, commercial and light-industrial environments (IEC 61000-6-3 2006 + A1 2010); German version EN 61000-6-3 2007 + A1:2011 (Compatibilidade electromagnética (EMC) - Parte 6-3: Normas genéricas - Norma de emissões para ambientes residenciais, comerciais e empresarias e pequenas empresas (IEC 61000-6-3 2006 + A1 2010), Versão alemã EN 61000-6-3 2007 + A1: 2011)
• EN 60529 (2014-09)	Degrees of protection provided by enclosures (IP Code) (IEC 60529:1989 + A1.1999 + A2 2013), German version EN 60529.1991 + A1 2000 + A2:2013 (Proteção oferecido por invólucros (Código IP) (IEC 60529 1989 + A1 1999 + A2 2013); Versão alemã EN 60529. 1991 + A1: 2000 + A2: 2013)
• EN IEC 63000 (2019-05)	Technical documentation for the assessment of electrical and electronic products with respect to the restriction of hazardous substances (IEC 63000:2016); German version EN IEC 63000 2018 (Documentação técnica para a avaliação de produtos elétricos e eletrônicos no que diz respeito à restrição de substâncias perigosas (IEC 63000 2016))

The following standards, guidelines and specifications were applicable at national level:
As seguintes normas, diretrizes e especificações foram aplicadas a nível nacional:

• IEC 60038 (2009-06)	IEC standard voltages (Tensões padrão IEC)
• ProdSG ()	German law - covering equipment and product safety (Produto Safety Act)

The manufacturer is in possession of the technical documentation, the installation/operation instruction is attached to the device The safety references are to be considered This explanation certifies the agreement with the guidelines mentioned / Uma documentação técnica está à disposição junto ao fabricante, o Manual de Montagem e de Operação foi fornecida com o aparelho As instruções de segurança devem ser observadas Esta declaração certifica a conformidade com as diretrizes mencionadas. Pessoa acreditada para a compilação da documentação técnica, veja signatário Year of affixing the CE-mark / Para a localização da marcação CE 15

Hamburg, October-20
Rev No 06
P/N 985509600

Nils-Peter Halm
Technischer Leiter / Technical Director

Pfannenberg GmbH, Werner-Witt-Straße 1, D-21035 Hamburg, +49 (0)40 73412-0 +49, (0)40 73412-345

985408002I

www.pfannenberg.com

Pfannenberg
ELECTRO-TECHNOLOGY FOR INDUSTRY

Declaration of Conformity / Declaração de Conformidade

according to EC directives / segundo as diretivas EC

- **Electromagnetic compatibility / Compatibilidade electromagnética 2014/35/EU (L96, 29.03.14, S. 79-106)**
- **Maschinery directive / Directiva de máquinas 2006/42/EC (L157, 09.06.06, S. 24-86)**
- **Commission Regulation (EU) No. / Regulamento (UE) No. 327/2011 (L90, 06.04.11, S. 8-21)**
- **RoHS 2 - restriction of the use of certain hazardous substances 2011/65/EU (L174, 01.07.2011, S. 88–110) incl. (EU) 2015/863**

The devices / Os aparelhos:

Manufacturer/Fabricante:	**Pfannenberg Electro-Technology (Suzhou) Co.,Ltd.**
Product / Produto:	**Filter Fan / Ventilador de filtro**
Type / Tipo:	**PFB 11000, PFB 22000, PFB 32000, PFB 33000, PFB 42500, PFB 43000, PFB 65000 (SL), PFB 66000 (SL), PFB 67000 (SL), PFBA 10000, PFBA 20000, PFBA 30000, PFBA 40000, PFBA 60000**

were developed, designed and manufactured to comply with the above-mentioned EC directives, under the sole responsibility of / foram desenvolvidos, projetados e fabricados em conformidade com as diretivas CE acima citadas, sob a responsabilidade única de:

Pfannenberg GmbH
Werner-Witt-Str. 1
D-21035 Hamburg

The following harmonised standards were applicable / As seguintes normas harmonizadas foram aplicadas:

• EN ISO 12100 (2011-03)+Cor.:2013-08	Safety of machinery - General principles for design - Risk assessment and risk reduction (ISO 12100:2010); German version EN ISO 12100:2010 (Princípios gerais de avaliação de riscos e redução de risco (ISO 12100: 2010), Versão alemã EN ISO 12100: 2010)
• EN 60335-2-80 (2009-10)+Cor.:2013-03	Household and similar electrical appliances - Safety - Part 2-80: Particular requirements for fans (IEC 60335-2-80:2002 + A1:2004 + A2:2008), German version EN 60335-2-80:2003 + A1:2004 + A2:2009 (Segurança de aparelhos elétricos para usos domésticos e análogos - Parte 2-80: Regras particulares para os fãs (IEC 60335-2-80: 2002 + A1 2004 + A2 2008); Versão alemã EN 60335-2-80 2003 + A1. 2004 + A2 2009)
• EN 61000-3-2 (2015-03)	Electromagnetic compatibility (EMC) - Part 3-2: Limits - Limits for harmonic current emissions (equipment input current <= 16 A per phase) (IEC 61000-3-2:2014), German version EN 61000-3-2:2014 (Compatibilidade electromagnética (EMC) - Parte 3-2: Limites - Limites para emissões de corrente harmônica (entrada do equipamento <= 16 A por fase) (IEC 61000-3-2: 2014), Versão alemã EN 61000-3-2: 2014)
• EN 61000-3-3 (2014-03)	Electromagnetic compatibility (EMC) - Part 3-3: Limits - Limitation of voltage changes, voltage fluctuations and flicker in public low-voltage supply systems, for equipment with rated current <= 16 A per phase and not subject to conditional connection (IEC 61000-3-3:2013), German version EN 61000-3-3:2013 (Compatibilidade electromagnética (EMC) - Parte 3-2: Limites - Limites para emissões de corrente harmônica (entrada do equipamento <= 16 A por fase) (IEC 61000-3-2: 2014); Versão alemã EN 61000-3-2: 2014)
• EN 61000-6-2 (2006-03)+Cor.:2011-06	Electromagnetic compatibility (EMC) - Part 6-2: Generic standards - Immunity for industrial environments (IEC 61000-6-2:2005), German version EN 61000-6-2:2005 (Compatibilidade electromagnética (EMC) - Parte 6-2: Normas genéricas - Imunidade para ambientes industriais (IEC 61000-6-2: 2005), Versão alemã EN 61000-6-2: 2005)
• EN 61000-6-3 (2011-09)+Cor.:2012-11	Electromagnetic compatibility (EMC) - Part 6-3: Generic standards - Emission standard for residential, commercial and light-industrial environments (IEC 61000-6-3:2006 + A1:2010); German version EN 61000-6-3:2007 + A1:2011 (Compatibilidade electromagnética (EMC) - Parte 6-3: Normas genéricas - Norma de emissões para ambientes residenciais, comerciais e empresariais e pequenas empresas (IEC 61000-6-3: 2006 + A1. 2010); Versão alemã EN 61000-6-3: 2007 + A1: 2011)
• EN 60529 (2014-09)	Degrees of protection provided by enclosures (IP Code) (IEC 60529: 1989 + A1: 1999 + A2: 2013), German version EN 60529: 1991 + A1: 2000 + A2:2013 (Proteção oferecido por invólucros (Código IP) (IEC 60529: 1989 + A1: 1999 + A2: 2013); Versão alemã EN 60529: 1991 + A1. 2000 + A2: 2013)
• EN IEC 63000 (2019-05)	Technical documentation for the assessment of electrical and electronic products with respect to the restriction of hazardous substances (IEC 63000:2016), German version EN IEC 63000:2018 (Documentação técnica para a avaliação de produtos elétricos e eletrônicos no que diz respeito à restrição de substâncias perigosas (IEC 63000:2016))

The following standards, guidelines and specifications were applicable at national level:
As seguintes normas, diretrizes e especificações foram aplicadas a nível nacional:

• IEC 60038 (2009-06)	IEC standard voltages (Tensões padrão IEC)
• ProdSG ()	German law - covering equipment and product safety (Produto Safety Act)

The manufacturer is in possession of the technical documentation, the installation/operation instruction is attached to the device. The safety references are to be considered. This explanation certifies the agreement with the guidelines mentioned / Uma documentação técnica está à disposição junto ao fabricante, o Manual de Montagem e de Operação foi fornecida com o aparelho. As instruções de segurança devem ser observadas. Esta declaração certifica a conformidade com as diretrizes mencionadas. Pessoa acreditada para a compilação da documentação técnica, veja signatário. Year of affixing the CE-mark / Para a localização da marcação CE: 15

Hamburg, October-20
Rev. No.: 03
P/N: 985506604

Nils-Peter Halm
Technischer Leiter / Technical Director

Pfannenberg
ELECTRO-TECHNOLOGY FOR INDUSTRY

Declaration of Conformity / Declaração de Conformidade

according to EC directives / segundo as diretivas EC

- **Electromagnetic compatibility / Compatibilidade electromagnética 2014/35/EU (L96, 29.03.14, S. 79-106)**
- **Maschinery directive / Directiva de máquinas 2006/42/EC (L157, 09.06.06, S. 24-86)**
- **Commission Regulation (EU) No. / Regulamento (UE) No. 327/2011 (L90, 06.04.11, S. 8-21)**
- **RoHS 2 - restriction of the use of certain hazardous substances 2011/65/EU (L174, 01.07.2011, S. 88–110) incl. (EU) 2015/863**

The devices / Os aparelhos:

Manufacturer/Fabricante:	**GPS Procurement India Pvt. Ltd.**
	30/53, Kalaimagal Nagar 2nd Main Road,
	Ekkaduthangal, Chennai 600 032, India
Product / Produto:	**Filter Fan / Ventilador de filtro**
Type / Tipo:	**PFB 11000, PFB 22000, PFB 32000, PFB 33000, PFB 42500, PFB 43000, PFB 65000 (SL), PFB 66000 (SL), PFB 67000 (SL), PFBA 10000, PFBA 20000, PFBA 30000, PFBA 40000, PFBA 60000**

were developed, designed and manufactured to comply with the above-mentioned EC directives, under the sole responsibility of. / foram desenvolvidos, projetados e fabricados em conformidade com as diretivas CE acima citadas, sob a responsabilidade única de

Pfannenberg GmbH
Werner-Witt-Str. 1
D-21035 Hamburg

The following harmonised standards were applicable / As seguintes normas harmonizadas foram aplicadas:

• EN ISO 12100 (2011-03)+Cor.:2013-08	Safety of machinery - General principles for design - Risk assessment and risk reduction (ISO 12100:2010), German version EN ISO 12100:2010 (Princípios gerais de avaliação de riscos e redução de risco (ISO 12100. 2010), Versão alemã EN ISO 12100: 2010)
• EN 60335-2-80 (2009-10)+Cor.:2013-03	Household and similar electrical appliances - Safety - Part 2-80: Particular requirements for fans (IEC 60335-2-80:2002 + A1:2004 + A2:2008), German version EN 60335-2-80:2003 + A1:2004 + A2:2009 (Segurança de aparelhos elétricos para usos domésticos e análogos - Parte 2-80: Regras particulares para os fãs (IEC 60335-2-80: 2002 + A1: 2004 + A2: 2008), Versão alemã EN 60335-2-80: 2003 + A1: 2004 + A2: 2009)
• EN 61000-3-2 (2015-03)	Electromagnetic compatibility (EMC) - Part 3-2: Limits - Limits for harmonic current emissions (equipment input current <= 16 A per phase) (IEC 61000-3-2:2014), German version EN 61000-3-2:2014 (Compatibilidade electromagnética (EMC) - Parte 3-2: Limites - Limites para emissões de corrente harmônica (entrada do equipamento <= 16 A por fase) (IEC 61000-3-2: 2014), Versão alemã EN 61000-3-2: 2014)
• EN 61000-3-3 (2014-03)	Electromagnetic compatibility (EMC) - Part 3-3: Limits - Limitation of voltage changes, voltage fluctuations and flicker in public low-voltage supply systems, for equipment with rated current <= 16 A per phase and not subject to conditional connection (IEC 61000-3-3:2013); German version EN 61000-3-3:2013 (Compatibilidade electromagnética (EMC) - Parte 3-2: Limites - Limites para emissões de corrente harmônica (entrada do equipamento <= 16 A por fase) (IEC 61000-3-2: 2014), Versão alemã EN 61000-3-2: 2014)
• EN 61000-6-2 (2006-03)+Cor.:2011-06	Electromagnetic compatibility (EMC) - Part 6-2: Generic standards - Immunity for industrial environments (IEC 61000-6-2:2005), German version EN 61000-6-2:2005 (Compatibilidade electromagnética (EMC) - Parte 6-2: Normas genéricas - Imunidade para ambientes industriais (IEC 61000-6-2: 2005); Versão alemã EN 61000-6-2: 2005)
• EN 61000-6-3 (2011-09)+Cor.:2012-11	Electromagnetic compatibility (EMC) - Part 6-3: Generic standards - Emission standard for residential, commercial and light-industrial environments (IEC 61000-6-3:2006 + A1:2010), German version EN 61000-6-3:2007 + A1:2011 (Compatibilidade electromagnética (EMC) - Parte 6-3: Normas genéricas - Norma de emissões para ambientes residenciais, comerciais e empresariais e pequenas empresas (IEC 61000-6-3: 2006 + A1: 2010); Versão alemã EN 61000-6-3: 2007 + A1: 2011)
• EN 60529 (2014-09)	Degrees of protection provided by enclosures (IP Code) (IEC 60529:1989 + A1:1999 + A2:2013), German version EN 60529:1991 + A1:2000 + A2:2013 (Proteção oferecido por invólucros (Código IP) (IEC 60529: 1989 + A1: 1999 + A2: 2013); Versão alemã EN 60529: 1991 + A1: 2000 + A2: 2013)
• EN IEC 63000 (2019-05)	Technical documentation for the assessment of electrical and electronic products with respect to the restriction of hazardous substances (IEC 63000:2016), German version EN IEC 63000:2018 (Documentação técnica para a avaliação de produtos elétricos e eletrônicos no que diz respeito à restrição de substâncias perigosas (IEC 63000:2016))

The following standards, guidelines and specifications were applicable at national level:
As seguintes normas, diretrizes e especificações foram aplicadas a nível nacional:

• IEC 60038 (2009-06)	IEC standard voltages (Tensões padrão IEC)
• ProdSG ()	German law - covering equipment and product safety (Produto Safety Act)

The manufacturer is in possession of the technical documentation, the installation/operation instruction is attached to the device. The safety references are to be considered. This explanation certifies the agreement with the guidelines mentioned / Uma documentação técnica está à disposição junto ao fabricante, o Manual de Montagem e de Operação foi fornecida com o aparelho. As instruções de segurança devem ser observadas. Esta declaração certifica a conformidade com as diretrizes mencionadas. Pessoa acreditada para a compilação da documentação técnica, veja signatário. Year of affixing the CE-mark / Para a localização da marcação CE: 15

Hamburg, October-20
Rev. No.: 05
P/N: 985506603

Nils-Peter Halm
Technischer Leiter / Technical Director

Pfannenberg GmbH, Werner-Witt-Straße 1, D-21035 Hamburg, +49 (0)40 73412-0 +49, (0)40 73412-345